TESY

It's impressive

HOME

# ΗΛΕΚΤΡΙΚΟΙ ΘΕΡΜΟΣΙΦΩΝΕΣ

TESY

It's impressive

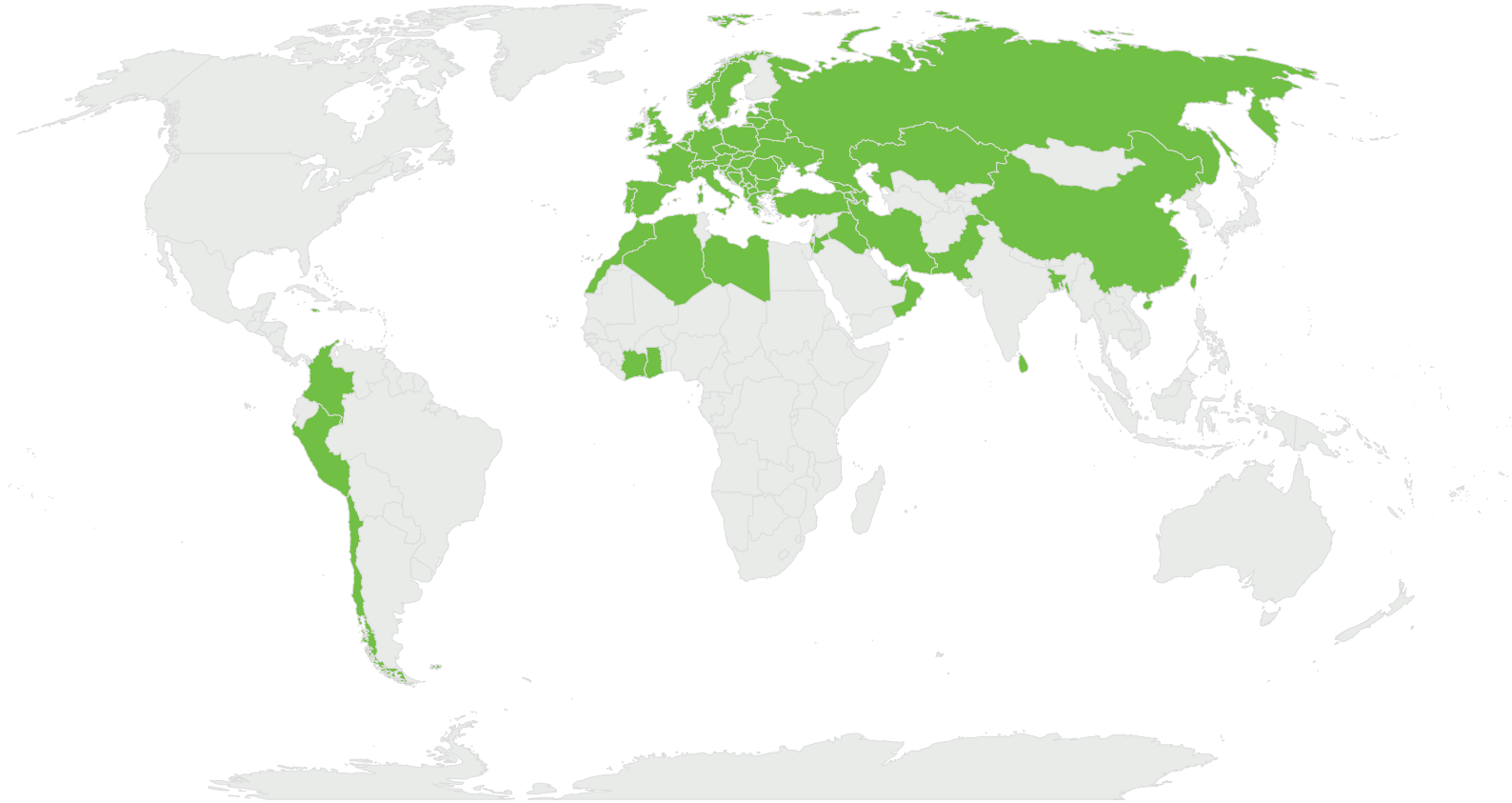

TESY
It's impressive

**ΣΕ ΠΕΡΙΣΣΟΤΕΡΕΣ ΑΠΟ 55 ΧΩΡΕΣ**

**ΣΕ 4 ΗΠΕΙΡΟΥΣ**

**ΠΕΡΙΣΣΟΤΕΡΟΙ ΑΠΟ 840 ΕΡΓΑΖΟΜΕΝΟΙ**

**4 ΕΡΓΟΣΤΑΣΙΑ**

# ΣΧΕΤΙΚΑ ΜΕ ΤΗΝ TESY

Η TESY είναι ένας από τους κορυφαίους Ευρωπαίους παραγωγούς ηλεκτρικών θερμοσιφώνων, δοχείων λεβητοστασίου, ηλεκτρικών συσκευών θέρμανσης και αντλιών θερμότητας ζεστού νερού χρήσης.

Την τελευταία δεκαετία η TESY γνώρισε ραγδαία ανάπτυξη και λάνσαρε στον κόσμο ένα ευρύ φάσμα προϊόντων τελευταίας τεχνολογίας και κατοχυρωμένων λύσεων με δίπλωμα ευρεσιτεχνίας που ανταποκρίνονται στις τρέχουσες απαιτήσεις για ενεργειακή απόδοση και προστασία του περιβάλλοντος.

Η εταιρεία συνεχίζει την ανάπτυξή της επενδύοντας στις πιο πρόσφατες τεχνολογίες, επεκτείνοντας την παραγωγική της ικανότητα και λανσάροντας νέα προϊόντα.

Από τον Οκτώβριο του 2017, η TESY είναι επίσημο μέλος της EHPA (Ευρωπαϊκή Ένωση Αντλιών Θερμότητας), η οποία έχει ως στόχο την παροχή τεχνικής και οικονομικής υποστήριξης στις ευρωπαϊκές, εθνικές και τοπικές αρχές σε σχέση με θέματα νομοθεσίας, κανονισμών και ενεργειακής απόδοσης.

Η TESY είναι επίσης μέλος της Ευρωπαϊκής Τεχνικής Επιτροπής που εργάζεται για την ανάπτυξη των ευρωπαϊκών κανονισμών σχετικά με την ενεργειακή απόδοση. Στα πλαίσια της Επιτροπής, πραγματοποιούμε εργαστηριακές δοκιμές και αναλύσεις ηλεκτρικών θερμοσιφώνων προκειμένου να επαληθεύσουμε και να επικυρώσουμε τη μεθοδολογία που περιγράφεται στους ευρωπαϊκούς κανονισμούς.

## ΑΠΟΣΤΟΛΗ

Αφιερώνουμε την καρδιά και το μυαλό μας για να ζεστάνουμε τη ζωή σας.

## ΟΡΑΜΑ

Στόχος μας είναι να ανεβάζουμε συνεχώς τον πήχη στον κλάδο μας, προκειμένου να αναγνωριστούμε παγκοσμίως ως ο ηγέτης της καινοτομίας και του σχεδιασμού στα προϊόντα ζεστού νερού και θέρμανσης. Περισσότερη άνεση με ένα μόνο άγγιγμα.

## ΑΞΙΕΣ

### ΠΑΘΟΣ

Είμαστε μια παθιασμένη ομάδα η οποία αποτελείται από ενθουσιώδεις επαγγελματίες με φιλόδοξους στόχους. Δίνοντας το παράδειγμα, δημιουργούμε μια κουλτούρα που εμπνέει τους ανθρώπους να προχωρήσουν ακόμα περισσότερο.
Δίνουμε την καρδιά και το μυαλό μας σε ό,τι κάνουμε για να αγκαλιάσουμε κάθε δυναμική αλλαγή.

### ΚΑΙΝΟΤΟΜΙΑ

Οι άνθρωποι της TESY είναι ανοιχτόμυαλοι, πρόθυμοι να μάθουν και να δημιουργήσουν.
Αμφισβητούμε το κατεστημένο, χρησιμοποιώντας την τελευταία λέξη της τεχνολογίας με στόχο την κορυφαία λειτουργικότητα και τον εντυπωσιακό σχεδιασμό.

### ΕΜΠΙΣΤΟΣΥΝΗ

Το κοινό όραμα για διαφάνεια και ακεραιότητα είναι η βασική αξία των μακροχρόνιων συνεργασιών της TESY.
Υποστηρικτικοί, συνεπείς και έμπιστοι, προσφέρουμε αξιόπιστα προϊόντα και υπηρεσίες υψηλής ποιότητας με σεβασμό προς τον άνθρωπο.

# CONTENT

## ELECTRIC WATER HEATERS


σελίδα 4 Σχετικά με την TESY
σελίδα 5 Αποστολή, Όραμα, Αξίες
σελίδα 6 Περιεχόμενο καταλόγου
σελίδα 7 Τι σημαίνουν τα σύμβολα της TESY
σελίδα 8 Εταιρική κοινωνική ευθύνη
σελίδα 10 Επιλέγοντας θερμοσίφωνα
σελίδα 12 Γιατί να επιλέξω την TESY
σελίδα 14 Καινοτομίες
σελίδα 16 Λύσεις

σελίδα 18 **ΟΙΚΟΓΕΝΕΙΑ ΠΡΟΪΟΝΤΩΝ BELLISLIMO**
σελίδα 20 BelliSlimo Cloud
σελίδα 22 BelliSlimo με Ξηρή Αντίσταση
σελίδα 23 BelliSlimo

σελίδα 26 **ΟΙΚΟΓΕΝΕΙΑ ΠΡΟΪΟΝΤΩΝ MODECO**
σελίδα 28 ModEco Cloud
σελίδα 30 ModEco Ηλεκτρονικό
σελίδα 32 ModEco με Κεραμεική Αντίσταση
σελίδα 34 ModEco με Κεραμεική Αντίσταση με εναλλάκτη θερμότητας
σελίδα 36 ModEco
σελίδα 38 ModEco με εναλλάκτη θερμότητας
σελίδα 40 ModEco με διπλό ενσωματωμένο εναλλάκτη θερμότητας

σελίδα 42 **ΟΙΚΟΓΕΝΕΙΑ ΠΡΟΪΟΝΤΩΝ BILIGHT**
σελίδα 44 BiLight Κάθετο
σελίδα 46 BiLight Slim Κάθετο
σελίδα 48 BiLight Κάθετο με εναλλάκτη θερμότητας
σελίδα 50 BiLight Κάθετο με εναλλάκτη θερμότητας υψηλής απόδοσης
σελίδα 52 BiLight Κάθετο με διπλό ενσωματωμένο εναλλάκτη θερμότητας
σελίδα 54 BiLight Οριζόντιο
σελίδα 56 BiLight Οριζόντιο με εναλλάκτη θερμότητας
σελίδα 58 BiLight Δαπέδου
σελίδα 60 BiLight Δαπέδου με εναλλάκτη

σελίδα 62 **ΟΙΚΟΓΕΝΕΙΑ ΠΡΟΪΟΝΤΩΝ ANTICALC**
σελίδα 64 Anticalc Κάθετο
σελίδα 66 Anticalc Slim Κάθετο
σελίδα 68 Anticalc Αναστρέψιμο

σελίδα 70 **ΟΙΚΟΓΕΝΕΙΑ ΠΡΟΪΟΝΤΩΝ MAXEAU**
σελίδα 72 MaxEau με Κεραμεική Αντίσταση Κάθετο
σελίδα 74 MaxEau με Κεραμεική Αντίσταση με Εναλλάκτη Θερμότητας Κάθετο
σελίδα 76 MaxEau

σελίδα 78 **ΟΙΚΟΓΕΝΕΙΑ ΠΡΟΪΟΝΤΩΝ COMPACT**
σελίδα 80 Compact 5
σελίδα 82 Compact 7
σελίδα 84 Compact 10/15
σελίδα 86 Compact 30

σελίδα 88 ΕΤΙΚΕΤΕΣ ΕΝΕΡΓΕΙΑΚΩΝ ΑΠΟΔΟΣΕΩΝ

# ΣΥΜΒΟΛΑ TESY

- TESY CLOUD
- ΣΩΛΗΝΑΣ ΑΠΟ ΑΝΟΞΕΙΔΩΤΟ ΑΤΣΑΛΙ
- ΠΙΣΤΟΠΟΙΗΤΙΚΟ ΥΓΙΕΙΝΗΣ
- ΠΙΕΖΟΜΕΝΟΣ ΠΕΡΙΣΤΡΕΦΟΜΕΝΟΣ ΔΙΑΚΟΠΤΗΣ
- ΤΕΧΝΟΛΟΓΙΑ INSUTECH
- ΑΝΟΔΙΚΗ ΠΡΟΣΤΑΣΙΑ
- ΠΡΟΣΤΑΣΙΑ ΑΠΟ ΑΛΑΤΑ
- ΟΘΟΝΗ LCD
- CRYSTALTECH
- ΛΕΙΤΟΥΡΓΙΑ ECO SMART
- ΣΧΕΔΙΑΣΜΟΣ SLIM
- ΧΑΛΚΙΝΗ ΗΛΕΚΤΡΙΚΗ ΑΝΤΙΣΤΑΣΗ
- ΣΥΜΠΑΓΕΣ ΜΕΓΕΘΟΣ
- ΣΤΡΟΒΙΛΙΣΤΗΣ
- ΧΩΡΙΣ ΘΕΡΜΟΓΕΦΥΡΑ
- ΕΥΚΟΛΗ ΤΟΠΟΘΕΤΗΣΗ
- ΚΕΡΑΜΕΙΚΗ ΑΝΤΙΣΤΑΣΗ
- ΤΟΠΟΘΕΤΗΣΗ ΚΑΤΩ ΑΠΟ ΤΟΝ ΝΕΡΟΧΥΤΗ
- ΠΙΝΑΚΑΣ ΕΛΕΓΧΟΥ ΑΦΗΣ
- ΣΥΓΚΟΛΛΗΣΗ PLASMA
- ΞΗΡΗ ΗΛΕΚΤΡΙΚΗ ΑΝΤΙΣΤΑΣΗ
- ΤΟΠΟΘΕΤΗΣΗ ΠΑΝΩ ΑΠΟ ΤΟΝ ΝΕΡΟΧΥΤΗ
- ΦΑΙΝΟΜΕΝΟ ΕΜΒΟΛΟΥ
- ΤΡΙΧΟΕΙΔΗΣ ΘΕΡΜΟΣΤΑΤΗΣ
- ΛΕΙΤΟΥΡΓΙΑ BILIGHT
- ΡΥΘΜΙΖΟΜΕΝΟΣ ΘΕΡΜΟΣΤΑΤΗΣ

Η ΤΕΣΥ δεσμεύεται να εντάξει την Εταιρική Κοινωνική Ευθύνη σε όλες τις επιχειρηματικές πολιτικές και πρακτικές της, ελαχιστοποιώντας με αυτόν τον τρόπο τις περιβαλλοντικές επιπτώσεις κατά την κατά την παραγωγική διαδικασία.

Προσπαθούμε να βελτιώνουμε συνεχώς τις καθιερωμένες διαδικασίες και να τηρούμε αυστηρά όλους τους κανονισμούς για την προστασία του περιβάλλοντος.

Δεδομένου ότι εστιάζουμε στην αποδοτικότητα, οι συσκευές μας μπορούν επίσης να χρησιμοποιούν εναλλακτικές πηγές ενέργειας.

**01** **Το 94 %** των αποβλήτων της TESY παραδίδεται για ανακύκλωση ή/και αξιοποίηση.

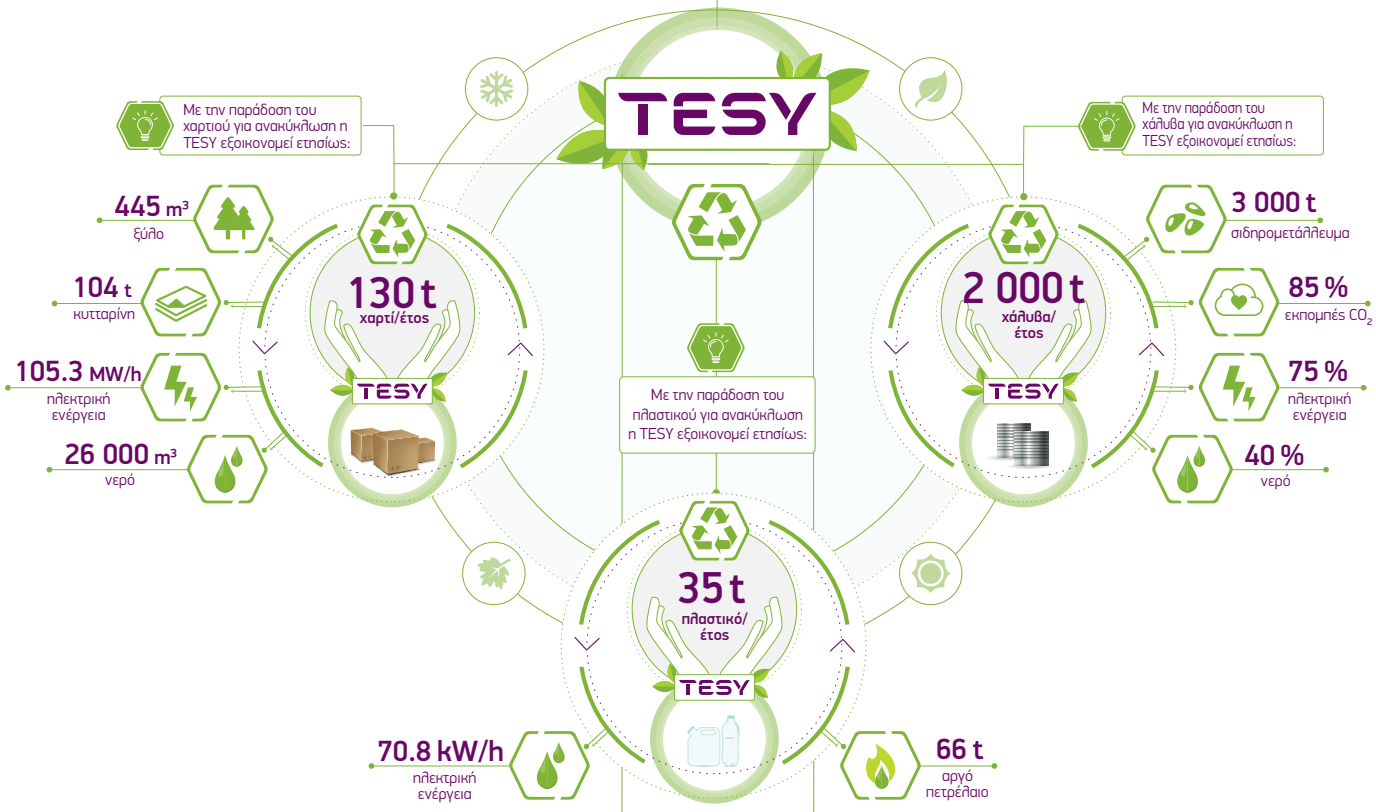


**02** **Το 92 %** των συσκευασιών των χημικών ουσιών και διαλυτών που χρησιμοποιούνται στην παραγωγή είναι συσκευασίες πολλαπλών χρήσεων.

**03** Η TESY παράγει συσκευές που μπορούν να συνδεθούν με εναλλακτικές πηγές ενέργειας.

# ΟΔΗΓΟΣ ΠΡΟΪΟΝΤΩΝ

## ΕΛΕΓΧΟΣ ΜΕΣΩ ΔΙΑΔΙΚΤΥΟΥ:

1. ModEco Cloud
2. BelliSlimo Cloud
3. BelliSlimo με Ξηρή Αντίσταση Cloud

## SMART:

1. ModEco Cloud
2. ModEco Ηλεκτρονικό
3. BelliSlimo
4. BelliSlimo Cloud
5. BelliSlimo με Ξηρή Αντίσταση

## ΓΙΑ ΣΚΛΗΡΑ ΚΑΙ ΔΙΑΒΡΩΤΙΚΑ ΝΕΡΑ

1. ModEco με Κεραμεική Αντίσταση
2. Anticalc Κάθετο
3. MaxEau με Κεραμεική Αντίσταση Κάθετο
4. BelliSlimo με Ξηρή Αντίσταση

## ΣΥΜΠΑΓΕΣ ΜΕΓΕΘΟΣ:

1. Compact 5
2. Compact 7
3. Compact 10 / 15
4. Compact 30

## ΕΞΟΙΚΟΝΟΜΗΣΗ ΧΩΡΟΥ:

1. BiLight Slim Κάθετο
2. Anticalc Slim Κάθετο
3. BelliSlimo
4. BiLight Οριζόντιο Slim

## ΕΝΑΛΛΑΚΤΙΚΕΣ ΠΗΓΕΣ ΕΝΕΡΓΕΙΑΣ:

1. ModEco με Κεραμεική Αντίσταση με εναλλάκτη θερμότητας
2. ModEco με εναλλάκτη θερμότητας
3. ModEco με διπλό ενσωματωμένο εναλλάκτη θερμότητας
4. BiLight Κάθετο με εναλλάκτη θερμότητας
5. BiLight Κάθετο με εναλλάκτη θερμότητας υψηλής απόδοσης
6. BiLight Κάθετο με διπλό ενσωματωμένο εναλλάκτη θερμότητας
7. BiLight Οριζόντιο με εναλλάκτη θερμότητας
8. BiLight Δαπέδου με Εναλλάκτη
9. MaxEau με Κεραμεική Αντίσταση με Εναλλάκτη Θερμότητας

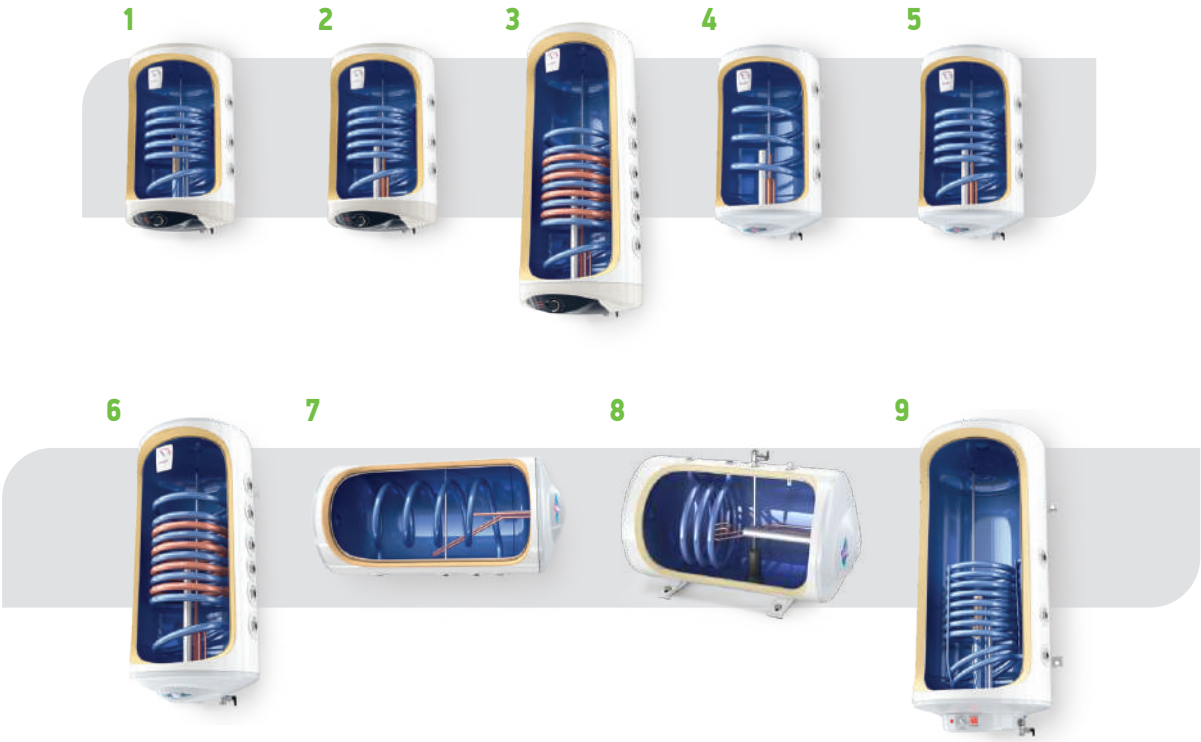

## ΓΙΑΤΙ TESY?

**γιατί σας προσφέρει...**

- Άνετη παρακολούθηση και έλεγχο του θερμοσίφωνά σας σε πραγματικό χρόνο, ανά πάσα στιγμή και από οποιοδήποτε μέρος του κόσμου, μέσω ασφαλής σύνδεσης στο διαδίκτυο.
- Την πολυτέλεια να χρησιμοποιείτε μια έξυπνη συσκευή που διευκολύνει την καθημερινότητά σας και σας εξασφαλίζει ζεστό νερό ακριβώς όταν το χρειάζεστε.
- Την ασφάλεια της γερής και ανθεκτικής κατασκευής της δεξαμενής νερού.
- Την άνεση του εύκολου καθαρισμού και της εύκολης συντήρησης της συσκευής σας για εξαιρετική λειτουργία καθ' όλη τη διάρκεια τής ζωής της.
- Την ευχαρίστηση να απολαμβάνετε όσο ζεστό νερό χρειάζεστε εσείς και οι αγαπημένοι σας.

# TESY CLOUD & TESY CLOUD APP

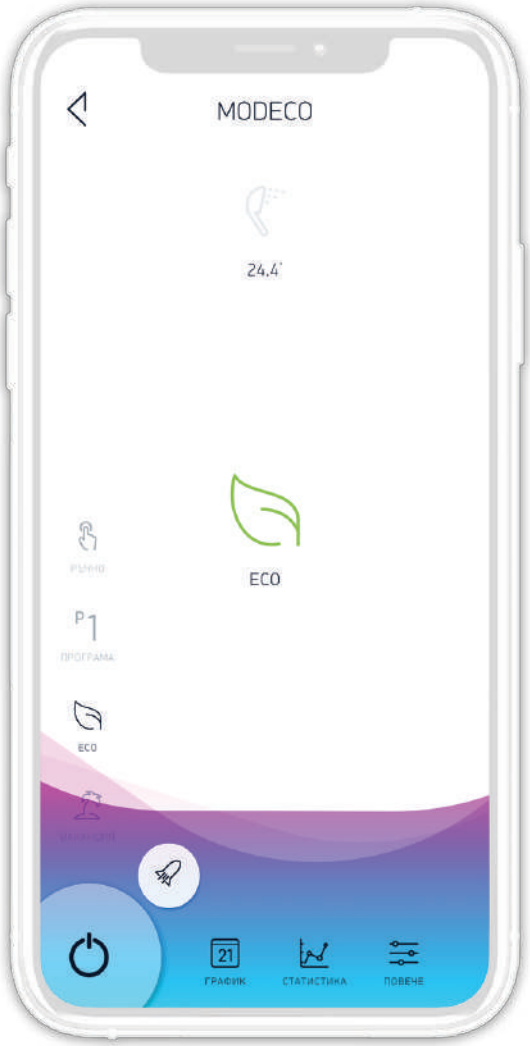


Το **TESY Cloud** σε συνδυασμό με την εφαρμογή TESY Cloud App παρέχει παρακολούθηση και έλεγχο του θερμοσίφωνα σε πραγματικό χρόνο, ανά πάσα στιγμή και από οποιοδήποτε μέρος του κόσμου, μέσω του διαδικτύου. Η εγκατάσταση και η σύνδεση των συσκευών γίνεται εύκολα και γρήγορα. Σε περίπτωση διακοπής του ρεύματος ή της σύνδεσης του διαδικτύου διασφαλίζεται η δημιουργία αντιγράφων ασφαλείας και η ανάκτηση των προτιμώμενων τρόπων λειτουργίας. Η σύνδεση μεταξύ του θερμοσίφωνα και του Cloud είναι κρυπτογραφημένη και εξαιρετικά ασφαλής, παρέχοντας προστασία από οποιαδήποτε ανεπιθύμητη πρόσβαση. Η δυνατότητα σύνδεσης δύο ή περισσότερων ηλεκτρικών θερμοσιφώνων επιτρέπει τον γρήγορο και άνετο έλεγχο ολόκληρης της ομάδας. Ο ακριβής προγραμματισμός και ο τηλεχειρισμός έχουν ως αποτέλεσμα τη μείωση των μηνιαίων λογαριασμών του ηλεκτρικού ρεύματος.

Η εφαρμογή TESY Cloud App παρέχει εύκολη πρόσβαση σε διάφορες λειτουργίες:

- **Εβδομαδιαίος προγραμματισμός** – χρησιμοποιείται για τη ρύθμιση της εβδομαδιαίας λειτουργίας του ηλεκτρικού θερμοσίφωνα. Μπορεί να οριστεί ένα πρόγραμμα για κάθε ημέρα της εβδομάδας και για κάθε ώρα της ημέρας, σύμφωνα με τις προτιμήσεις.
- **Λειτουργία διακοπών** – κατάλληλη για τις περιπτώσεις που δεν θα βρίσκεστε στο σπίτι για κάποιο χρονικό διάστημα. Ορίζοντας τη διάρκεια της απουσίας, την αναμενόμενη ημερομηνία επιστροφής και την επιθυμητή θερμοκρασία του νερού, ο ηλεκτρικός θερμοσίφωνας γνωρίζει πότε θα επιστρέψετε και θα σας έχει έτοιμο το ζεστό νερό που χρειάζεστε. Κατά τη διάρκεια της περιόδου των διακοπών, η συσκευή βρίσκεται σε αντι-ψυκτική λειτουργία.
- **Μετρητής κατανάλωσης ενέργειας** – επιτρέπει την εύκολη παρακολούθηση της ενέργειας που καταναλώνεται από την έναρξη λειτουργίας του ηλεκτρικού θερμοσίφωνα ή από την τελευταία επαναφορά του μετρητή.
- **Λειτουργία Boost** – έκτακτη θέρμανση του νερού μέχρι τη μέγιστη θερμοκρασία.

## ΛΕΙΤΟΥΡΓΙΑ ECO SMART

**ΛΕΙΤΟΥΡΓΙΑ ECO SMART** - έξυπνη λειτουργία αυτόματης εκμάθησης που εξασφαλίζει έως και 18% εξοικονόμηση ενέργειας σε εβδομαδιαία βάση.

Η λειτουργία **ECO Smart** συμβάλλει στη μείωση του κόστους της ηλεκτρικής ενέργειας χωρίς να επηρεάζεται η ποσότητα του ζεστού νερού ή η άνεση του χρήστη. Το λογισμικό που είναι ενσωματωμένο στη μονάδα ηλεκτρονικού ελέγχου της συσκευής, το οποίο προσομοιάζει με τεχνολογία τεχνητής νοημοσύνης, παρακολουθεί και απομνημονεύει ανεξάρτητα τις συνήθειες του χρήστη, δημιουργώντας έτσι ένα χρονοδιάγραμμα διαχείρισης της λειτουργίας της συσκευής. Αυτό διασφαλίζει την παροχή ζεστού νερού ακριβώς όταν το χρειάζεται ο χρήστης.

Η λειτουργία ECO Smart επιτρέπει επίσης την έκτακτη θέρμανση του νερού στη μέγιστη θερμοκρασία χωρίς να αλλάζει το καθιερωμένο πρόγραμμα λειτουργίας (Boost).

## INSUTECH

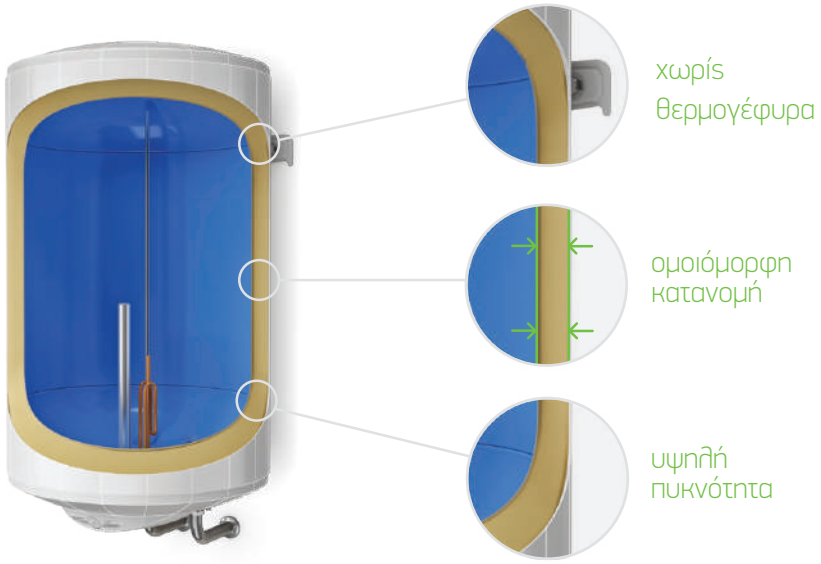


**INSUTECH** είναι μια ειδική τεχνολογία που δημιουργεί μια υψηλής απόδοσης μόνωση, ώστε να διατηρείται το ζεστό νερό μέχρι τη στιγμή της χρήσης. Χάρη στη συγκεκριμένη τεχνολογία δεν δημιουργείται θερμογέφυρα μεταξύ της δεξαμενής νερού και του βραχίονα τοποθέτησης, γεγονός που οδηγεί σε έως και 16% λιγότερες απώλειες θερμικής ενέργειας.

Η ακριβής παράλληλη ευθυγράμμιση της δεξαμενής νερού και του εξωτερικού περιβλήματος διασφαλίζει την υψηλή πυκνότητα και την ομοιόμορφη κατανομή της μόνωσης. Η φόρμουλα πολυουρεθάνης χωρίς χλωροφθοράνθρακες (CFC) και υδροχλωροφθοράνθρακες (HCFC) καθιστά τη μόνωση ασφαλή και φιλική προς το περιβάλλον.

## ΦΑΙΝΟΜΕΝΟ ΕΜΒΟΛΟΥ

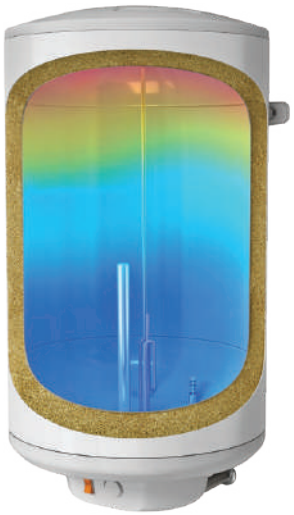

ΣΥΝΗΘΙΣΜΕΝΟΣ ΘΕΡΜΟΣΙΦΩΝΑΣ

ΘΕΡΜΟΣΙΦΩΝΑΣ TESY

Επαναστατική λύση για περισσότερο ζεστό νερό. Λόγω της κατασκευής του ακροφυσίου εισόδου δημιουργείται ένα **ΦΑΙΝΟΜΕΝΟ ΕΜΒΟΛΟΥ** – χάρη στο οποίο επιβραδύνεται η εισροή του κρύου νερού και η ανάμειξή του με το ήδη ζεστό νερό στη συσκευή, εξισορροπώντας τις πιέσεις στην περιοχή ανάμειξης. Με το ΝΕΟ ακροφύσιο εμβόλου, ένας οριζόντιος θερμοσίφωνας TESY παρέχει παρόμοια ποσότητα ζεστού νερού με έναν κατακόρυφο.

## ΣΤΡΟΒΙΛΙΣΤΗΣ

Ο **ΣΤΡΟΒΙΛΙΣΤΗΣ** είναι ένα μεταλλικό στοιχείο με ειδικές οπές ενσωματωμένο σε όλο το μήκος του σωλήνα του εναλλάκτη θερμότητας. Διασπά τον θερμό πυρήνα του ρευστού, που κυκλοφορεί μέσα στον εναλλάκτη θερμότητας, ωθώντας τον στα εσωτερικά τοιχώματα του εναλλάκτη, αυξάνοντας έτσι την αποτελεσματικότητα της μεταφοράς της θερμικής ενέργειας στο νερό μέσα στη δεξαμενή.

## ΣΥΓΚΟΛΛΗΣΗ PLASMA

Η μέθοδος **ΣΥΓΚΟΛΛΗΣΗΣ PLASMA** εξασφαλίζει μια υψηλής ποιότητας και ανθεκτικότητας συγκόλληση μεταξύ των άκρων του χαλύβδινου φύλλου που σχηματίζει τον κύλινδρο της δεξαμενής νερού. Πρόκειται για μια ηλεκτρονικά ελεγχόμενη μέθοδο συγκόλλησης χαμηλής θερμοκρασίας. Η απουσία πρόσθετων υλικών κατά τη διαδικασία της συγκόλλησης έχει ως αποτέλεσμα η επιφάνεια να είναι ακόμα πιο λεία, εξασφαλίζοντας έτσι υψηλής ποιότητας σμάλτωση.

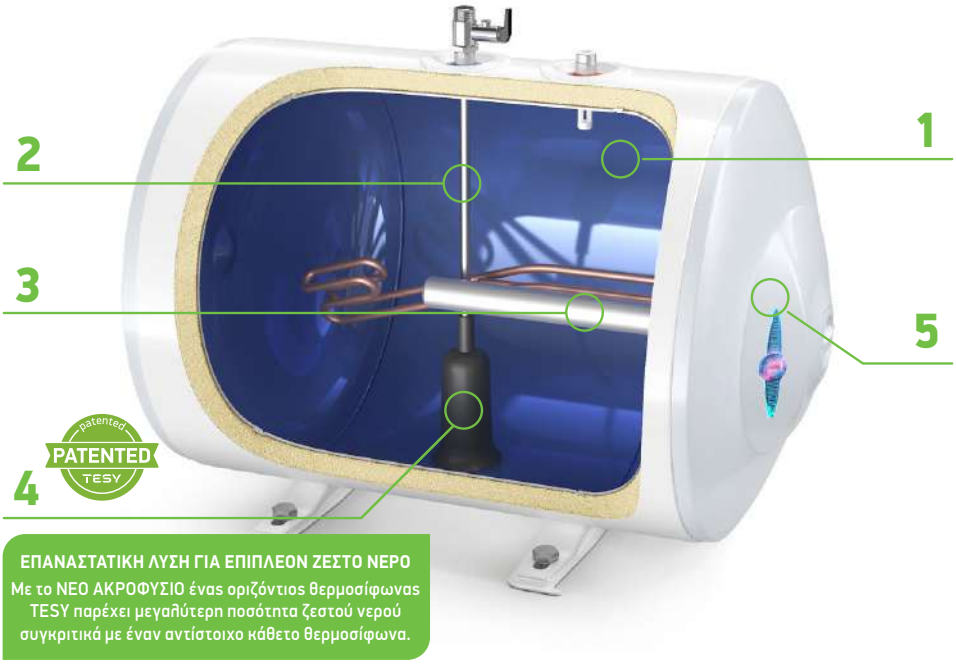


## 1 ΠΡΟΣΤΑΣΙΑ CRYSTALTECH

**CrystalTech** είναι μια νέα επίστρωση σμάλτου η οποία εφαρμόζεται με μεγάλη ακρίβεια στην δεξαμενή νερού με σκοπό την προστασία από την διάβρωση. Το τεχνολογικά υψηλότερο επίπεδο ακρίβειας της διαδικασίας σμάλτωσης εξασφαλίζει ομοιόμορφη κατανομή σε ολόκληρη την επιφάνεια. Παράλληλα, η βελτιωμένη πρόσφυση στο μέταλλο ενισχύει την ανθεκτικότητα του θερμοσίφωνα. Η υψηλότερη περιεκτικότητα σε τιτάνιο της σκόνης του σμάλτου παρέχει στη δεξαμενή νερού πρόσθετη αντοχή και μεγαλύτερη διάρκεια ζωής, ανεξάρτητα από την ποιότητα του νερού.

## 2 ΣΩΛΗΝΑΣ ΖΕΣΤΟΥ ΝΕΡΟΥ ΑΠΟ ΑΝΟΞΕΙΔΩΤΟ ΑΤΣΑΛΙ

Ο σωλήνας ζεστού νερού όλων των ηλεκτρικών θερμοσιφώνων της TESY είναι κατασκευασμένος από ανοξείδωτο χάλυβα – είναι ανθεκτικός στην υψηλή θερμοκρασία και την υψηλή πίεση στο εσωτερικό της δεξαμενής, εξασφαλίζοντας έτσι την απρόσκοπτη λειτουργία του θερμοσίφωνα καθ' όλη τη διάρκεια ζωής τους.

## 3 ΑΝΟΔΙΚΗ ΠΡΟΣΤΑΣΙΑ

Το ανόδιο μαγνησίου προστατεύει την επίστρωση σμάλτου CrystalTech, παρέχοντας απρόσκοπτη λειτουργία και μεγαλύτερη διάρκεια ζωής για τη δεξαμενή νερού. Μπορεί εύκολα να αφαιρεθεί και να αντικατασταθεί.

## 4 ΝΕΟ ΑΚΡΟΦΥΣΙΟ ΕΜΒΟΛΟΥ

Επαναστατική λύση για περισσότερο ζεστό νερό.

## 5 ΜΕΓΑΛΗ ΦΛΑΝΤΖΑ

Η φλάντζα είναι αρκετά μεγάλη ώστε να διασφαλίζει τον εύκολο καθαρισμό και συντήρηση του ηλεκτρικού θερμοσίφωνα.

# ΒΡΑΧΙΟΝΑΣ ΤΟΠΟΘΕΤΗΣΗΣ ΓΕΝΙΚΗΣ ΧΡΗΣΗΣ

Ο βραχίονας τοποθέτησης γενικής χρήσης χρησιμοποιείται για την εύκολη αντικατάσταση του θερμοσίφωνα χωρίς πρόσθετη διάτρηση του τοίχου.

## Εύκολη εγκατάσταση σε 2 βήματα:

**Βήμα 1:** Τοποθετήστε τον βραχίονα στις ήδη υπάρχουσες οπές στον τοίχο
**Βήμα 2:** Στερεώστε τον θερμοσίφωνα χρησιμοποιώντας τον δικό του βραχίονα τοποθέτησης

## Ασφαλές και ανθεκτικό

## Ασφαλές και ανθεκτικό

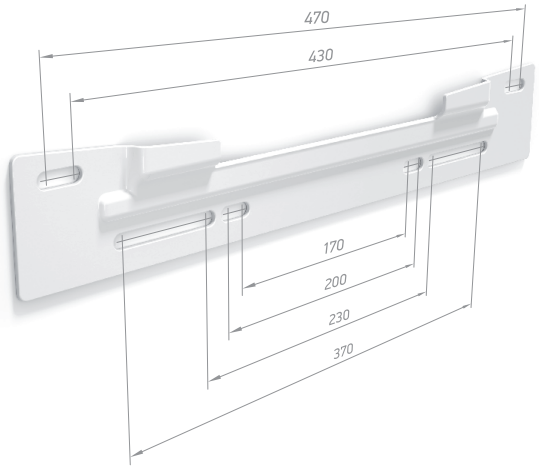

Βήμα 1

Βήμα 2

**1, 2, 3** - Παραλλαγές διαθέσιμης απόστασης μεταξύ των οπών

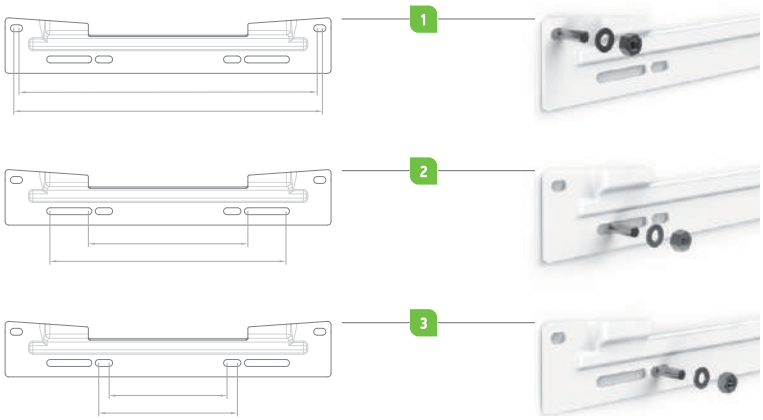

TESY
BelliSlimo

# BelliSlimo

## Ένα έργο τέχνης

### BelliSlimo Cloud

Το BelliSlimo Cloud είναι η πιο πρόσφατη προσθήκη στην οικογένεια προϊόντων TESY Cloud που έχουν δυνατότητα σύνδεσης με το διαδίκτυο.
Παρέχει έξυπνο προγραμματισμό και παρακολούθηση μέσω της εφαρμογής TESY Cloud app για iOS και Android.

### BelliSlimo

Το Bellislimo θεσπίζει νέα βιομηχανικά πρότυπα με τον σύγχρονο ιταλικό σχεδιασμό του και την προηγμένη τεχνολογία του. Με τη λεπτή γραμμή του και την κατακόρυφη ή οριζόντια τοποθέτησή του, μπορεί να εγκατασταθεί και να παρέχει ζεστό νερό σε λιγότερο από 40 λεπτά.

### BelliSlimo με Ξηρή Αντίσταση

Το BelliSlimo με Ξηρή Ηλεκτρική Αντίσταση είναι η λύση όταν η εξοικονόμηση χώρου αποτελεί βασική προτεραιότητα σε περιοχές με σκληρό ή διαβρωτικό νερό.
Τέσσερις ξηρές ηλεκτρικές αντιστάσεις από ανοξείδωτο χάλυβα εξασφαλίζουν προστασία από τα άλατα, αθόρυβη λειτουργία και μεγάλη διάρκεια ζωής του προϊόντος.

# BelliSlimo Cloud

**ΕΛΕΓΧΟΣ ΜΕΣΩ ΔΙΑΔΙΚΤΥΟΥ:**
- Εύκολη εγκατάσταση και σύνδεση του θερμοσίφωνα με την εφαρμογή **TESY Cloud app**
- Παρακολούθηση και έλεγχος του θερμοσίφωνα σε πραγματικό χρόνο, ανά πάσα στιγμή και από οποιοδήποτε μέρος του κόσμου
- Παρακολούθηση της κατανάλωσης ενέργειας μέσω του μετρητή κατανάλωσης ενέργειας

**ΧΑΛΚΙΝΕΣ Η ΞΗΡΕΣ ΗΛΕΚΤΡΙΚΕΣ ΑΝΤΙΣΤΑΣΕΙΣ**

**ΕΝΕΡΓΕΙΑΚΗ ΚΛΑΣΗ B:** Η υψηλότερη ενεργειακή κλάση στην κατηγορία του

**ΑΝΑΣΤΡΕΨΙΜΟ:** Μπορεί να τοποθετηθεί κατακόρυφα ή οριζόντια

**ΛΕΙΤΟΥΡΓΙΑ ECO SMART:** Έξυπνη λειτουργία αυτόματης εκμάθησης που εξασφαλίζει έως και 18% εξοικονόμηση ενέργειας σε εβδομαδιαία βάση

**ΓΡΗΓΟΡΗ ΠΡΩΤΗ ΠΑΡΟΧΗ ΖΕΣΤΟΥ ΝΕΡΟΥ:** Την πρώτη φορά που τίθεται σε λειτουργία, θερμαίνει γρήγορα επαρκή ποσότητα νερού

**ΛΕΙΤΟΥΡΓΙΑ ΔΙΑΚΟΠΩΝ:** Ορίστε πότε θα επιστρέψετε στο σπίτι και πόση ποσότητα ζεστού νερού θα χρειαστείτε

**ΛΕΙΤΟΥΡΓΙΑ BOOST:** Γρήγορη θέρμανση του νερού μέχρι τη μέγιστη θερμοκρασία

**ΕΒΔΟΜΑΔΙΑΙΟΣ ΠΡΟΓΡΑΜΜΑΤΙΣΜΟΣ:** Εξατομικευμένος προγραμματισμός για κάθε ημέρα της εβδομάδας και για κάθε ώρα της ημέρας

**ΑΝΤΙΣΤΡΟΦΗ ΜΕΤΡΗΣΗ:** Μετρά αντίστροφα μέχρι ο θερμοσίφωνας να φτάσει στην επιθυμητή θερμοκρασία

Γκάμα 50 - 100

| ΜΟΝΤΕΛΟ | | BELLISLIMO CLOUD DRY 50 | | BELLISLIMO CLOUD DRY 80 | | BELLISLIMO CLOUD DRY 100 | | BELLISLIMO CLOUD 50 | | BELLISLIMO CLOUD 80 | | BELLISLIMO CLOUD 100 | |
|---|---|---|---|---|---|---|---|---|---|---|---|---|---|
| ΚΩΔΙΚΟΣ | | GCR 502724D E31 ECW | | GCR 802724D E31 ECW | | GCR 1002724D E31 ECW | | GCR 502722 E31 ECW | | GCR 802722 E31 ECW | | GCR 1002722 E31 ECW | |
| TIN | | 305070 | | 304607 | | 305826 | | 304766 | | 304606 | | 304654 | |
| Ονομαστική ισχύς | W | 1200 / 2400 | | 1200 / 2400 | | 1200 / 2400 | | 1200/2200 | | 1200/2200 | | 1200/2200 | |
| Εγκατάσταση | | V | H | V | H | V | H | V | H | V | H | V | H |
| Heating time –Δ t 45 K (15 - 60° C) | | 1 h 18 min | | 2 h 7 min | | 2 h 36 min | | 1 h 20 min | | 2 h 11 min | | 2 h 41 min | |
| Ετήσια κατανάλωση ηλεκτρικής ενέργειας AEC | kWh | 1269 | 1268 | 1272 | 1219 | 1242 | 1272 | 1241 | 1241 | 1256 | 1256 | 1281 | 1281 |
| Ενεργειακή κλάση | | B | B | B | B | B | B | B | B | B | B | B | B |
| Προφίλ φορτίου | | M | M | M | M | M | M | M | M | M | M | M | M |
| *T out of box | °C | 80 | 80 | 80 | 80 | 80 | 80 | 80 | 80 | 80 | 80 | 78 | 69 |
| **V 40 | L | 83 | 68 | 140 | 105 | 154 | 105 | 80 | 70 | 140 | 109 | 171 | 103 |
| ***T μέγ | °C | 80 | 80 | 80 | 80 | 80 | 80 | 80 | 80 | 80 | 80 | 78 | 78 |
| ****Μέγ 40 | L | 83 | 68 | 140 | 105 | 154 | 105 | 80 | 72 | 140 | 109 | 170 | 120 |
| Πραγματική χωρητικότητα | L | 40 | | 65 | | 80 | | 40 | | 65 | | 80 | |

ΤΑ ΑΝΑΓΡΑΦΟΜΕΝΑ ΣΤΟΙΧΕΙΑ ΙΣΧΥΟΥΝ ΓΙΑ ΚΑΤΑΚΟΡΥΦΗ ΤΟΠΟΘΕΤΗΣΗ

*T out of box – η βέλτιστη θερμοκρασία λειτουργίας για το συγκεκριμένο μοντέλο ηλεκτρικού θερμοσίφωνα, που έχει οριστεί από τον παραγωγό
**V 40 – η ποσότητα ζεστού νερού που μπορεί να παραγάγει ο ηλεκτρικός θερμοσίφωνας, ενώ λειτουργεί σε θερμοκρασία T out of box
***T μέγ – η μέγιστη θερμοκρασία λειτουργίας του ηλεκτρικού θερμοσίφωνα
****Μέγ 40 – η μέγιστη ποσότητα ζεστού νερού που μπορεί να παραγάγει ο ηλεκτρικός θερμοσίφωνας, ενώ λειτουργεί στη μέγιστη θερμοκρασία

# BelliSlimo Cloud

ΑΝΑΣΤΡΕΨΙΜΑ ΜΟΝΤΕΛΑ

TESY CLOUD

ΛΕΙΤΟΥΡΓΙΑ ECO SMART

ΟΘΟΝΗ LCD

ΠΙΝΑΚΑΣ ΕΛΕΓΧΟΥ ΑΦΗΣ

ΤΕΧΝΟΛΟΓΙΑ INSUTECH

ΧΩΡΙΣ ΘΕΡΜΟΓΕΦΥΡΑ

CRYSTALTECH

ΣΩΛΗΝΑΣ ΑΠΟ ΑΝΟΞΕΙΔΩΤΟ ΑΤΣΑΛΙ

ΠΙΣΤΟΠΟΙΗΤΙΚΟ ΥΓΙΕΙΝΗΣ

ΕΥΚΟΛΗ ΤΟΠΟΘΕΤΗΣΗ

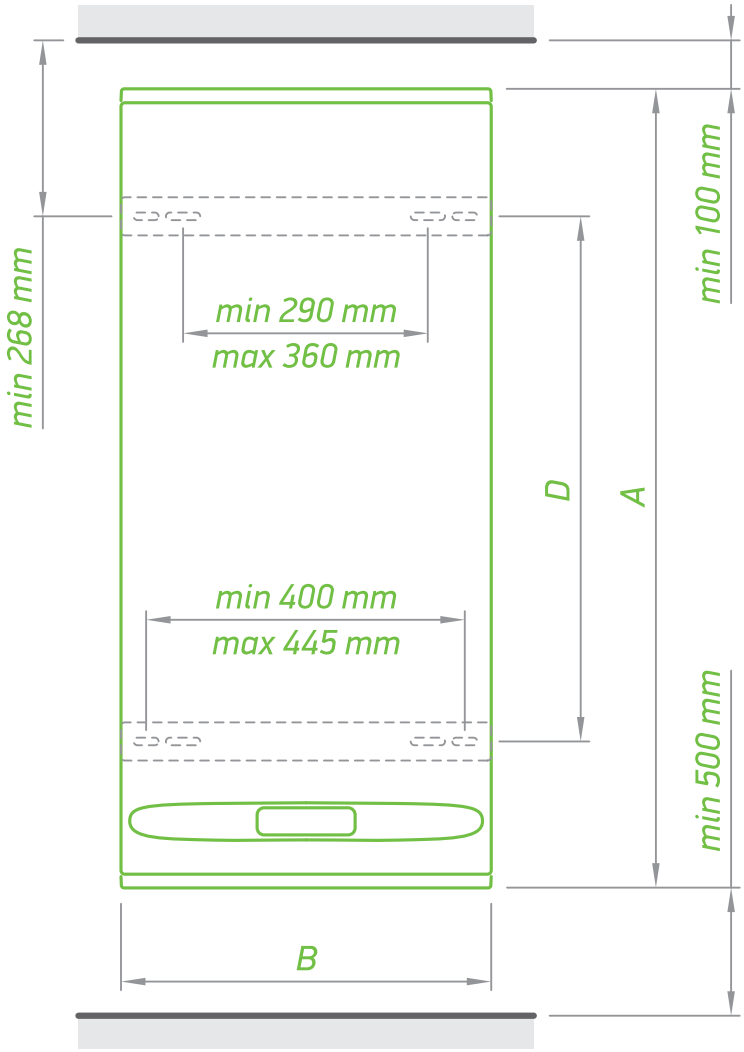


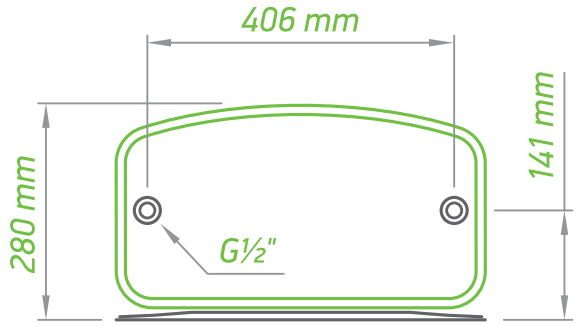


| ΔΙΑΣΤΑΣΕΙΣ ΠΡΟΪΟΝΤΩΝ | | BELLISLIMO CLOUD DRY 50 | BELLISLIMO CLOUD DRY 80 | BELLISLIMO CLOUD DRY 100 | BELLISLIMO CLOUD 50 | BELLISLIMO CLOUD 80 | BELLISLIMO CLOUD 100 |
|---|---|---|---|---|---|---|---|
| ΚΩΔΙΚΟΣ | | GCR 502724D E31 ECW | GCR 802724D E31 ECW | GCR 1002724D E31 ECW | GCR 502722 E31 ECW | GCR 802722 E31 ECW | GCR 1002722 E31 ECW |
| TIN | | 305070 | 304607 | 305826 | 304766 | 304606 | 304654 |
| ύψος (A) | mm | 709 | 1053 | 1287 | 709 | 1053 | 1279 |
| πλάτος (B) | mm | 490 | 490 | 490 | 490 | 490 | 490 |
| βάθος (C) | mm | 280 | 280 | 280 | 280 | 280 | 280 |
| D | mm | 405 | 695 | 880 | 405 | 695 | 880 |

# BelliSlimo με Ξηρή Αντίσταση

- **2 ΔΙΠΛΕΣ ΞΗΡΕΣ ΗΛΕΚΤΡΙΚΕΣ ΑΝΤΙΣΤΑΣΕΙΣ**
- **ΕΝΕΡΓΕΙΑΚΗ ΚΛΑΣΗ B:** Η υψηλότερη ενεργειακή κλάση στην κατηγορία του
- **ΑΝΑΣΤΡΕΨΙΜΟ:** Μπορεί να τοποθετηθεί κατακόρυφα ή οριζόντια
- **ΛΕΙΤΟΥΡΓΙΑ ECO SMART:** Έξυπνη λειτουργία αυτόματης εκμάθησης που εξασφαλίζει έως και 18% εξοικονόμηση ενέργειας σε εβδομαδιαία βάση
- **ΔΙΠΛΗ ΔΕΞΑΜΕΝΗ:** Δύο δεξαμενές νερού με ξεχωριστές ξηρές ηλεκτρικές αντιστάσεις
- **ΓΡΗΓΟΡΗ ΠΡΩΤΗ ΠΑΡΟΧΗ ΖΕΣΤΟΥ ΝΕΡΟΥ:** Την πρώτη φορά που τίθεται σε λειτουργία, θερμαίνει γρήγορα επαρκή ποσότητα νερού
- **ΛΕΙΤΟΥΡΓΙΑ ΔΙΑΚΟΠΩΝ:** Ορίστε πότε θα επιστρέψετε στο σπίτι και πόση ποσότητα ζεστού νερού θα χρειαστείτε
- **ΛΕΙΤΟΥΡΓΙΑ BOOST:** Γρήγορη θέρμανση του νερού μέχρι τη μέγιστη θερμοκρασία
- **ΕΒΔΟΜΑΔΙΑΙΟΣ ΠΡΟΓΡΑΜΜΑΤΙΣΜΟΣ:** Εξατομικευμένος προγραμματισμός για κάθε ημέρα της εβδομάδας και για κάθε ώρα της ημέρας
- **ΑΝΤΙΣΤΡΟΦΗ ΜΕΤΡΗΣΗ:** Μετρά αντίστροφα μέχρι ο θερμοσίφωνας να φτάσει στην επιθυμητή θερμοκρασία
- Γκάμα 50 - 100

| ΜΟΝΤΕΛΟ | | BELLISLIMO ΜΕ ΞΗΡΗ ΑΝΤΙΣΤΑΣΗ 50 | | BELLISLIMO ΜΕ ΞΗΡΗ ΑΝΤΙΣΤΑΣΗ 80 | | BELLISLIMO ΜΕ ΞΗΡΗ ΑΝΤΙΣΤΑΣΗ 100 | |
|---|---|---|---|---|---|---|---|
| ΚΩΔΙΚΟΣ | | GCR 502724D E31 EC | | GCR 802724D E31 EC | | GCR 1002724D E31 EC | |
| ΤΙΝ | | 305064 | | 305065 | | 305071 | |
| Ονομαστική ισχύς | W | 1200 / 2400 | | 1200 / 2400 | | 1200 / 2400 | |
| Εγκατάσταση | | V | H | V | H | V | H |
| Χρόνος θέρμανσης –Δ t 45 K (15 - 60° C) | | 1 h 18 min | | 2 h 7 min | | 2 h 36 min | |
| Ετήσια κατανάλωση ηλεκτρικής ενέργειας AEC | kWh | 1269 | 1268 | 1272 | 1219 | 1242 | 1272 |
| Ενεργειακή κλάση | | B | B | B | B | B | B |
| Προφίλ φορτίου | | M | M | M | M | M | M |
| *T out of box | °C | 80 | 80 | 80 | 80 | 80 | 80 |
| **V 40 | L | 83 | 68 | 140 | 105 | 154 | 105 |
| ***T μέγ | °C | 80 | 80 | 80 | 80 | 80 | 80 |
| ****Μέγ 40 | L | 83 | 68 | 140 | 105 | 154 | 105 |
| Πραγματική χωρητικότητα | L | 40 | | 65 | | 80 | |

ΤΑ ΑΝΑΓΡΑΦΟΜΕΝΑ ΣΤΟΙΧΕΙΑ ΙΣΧΥΟΥΝ ΓΙΑ ΚΑΤΑΚΟΡΥΦΗ ΤΟΠΟΘΕΤΗΣΗ

*T out of box – η βέλτιστη θερμοκρασία λειτουργίας για το συγκεκριμένο μοντέλο ηλεκτρικού θερμοσίφωνα, που έχει οριστεί από τον παραγωγό
**V 40 – η ποσότητα ζεστού νερού που μπορεί να παραγάγει ο ηλεκτρικός θερμοσίφωνας, ενώ λειτουργεί σε θερμοκρασία T out of box
***T μέγ – η μέγιστη θερμοκρασία λειτουργίας του ηλεκτρικού θερμοσίφωνα
****Μέγ 40 – η μέγιστη ποσότητα ζεστού νερού που μπορεί να παραγάγει ο ηλεκτρικός θερμοσίφωνας, ενώ λειτουργεί στη μέγιστη θερμοκρασία

# BelliSlimo με Ξηρή Αντίσταση

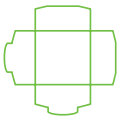

ΑΝΑΣΤΡΕΨΙΜΑ ΜΟΝΤΕΛΑ

ΞΗΡΗ ΗΛΕΚΤΡΙΚΗ ΑΝΤΙΣΤΑΣΗ

ΛΕΙΤΟΥΡΓΙΑ ECO SMART

ΟΘΟΝΗ LCD

ΠΙΝΑΚΑΣ ΕΛΕΓΧΟΥ ΑΦΗΣ

ΤΕΧΝΟΛΟΓΙΑ INSUTECH

ΧΩΡΙΣ ΘΕΡΜΟΓΕΦΥΡΑ

ΣΩΛΗΝΑΣ ΑΠΟ ΑΝΟΞΕΙΔΩΤΟ ΑΤΣΑΛΙ

ΠΙΣΤΟΠΟΙΗΤΙΚΟ ΥΓΙΕΙΝΗΣ

CRYSTALTECH

ΕΥΚΟΛΗ ΤΟΠΟΘΕΤΗΣΗ

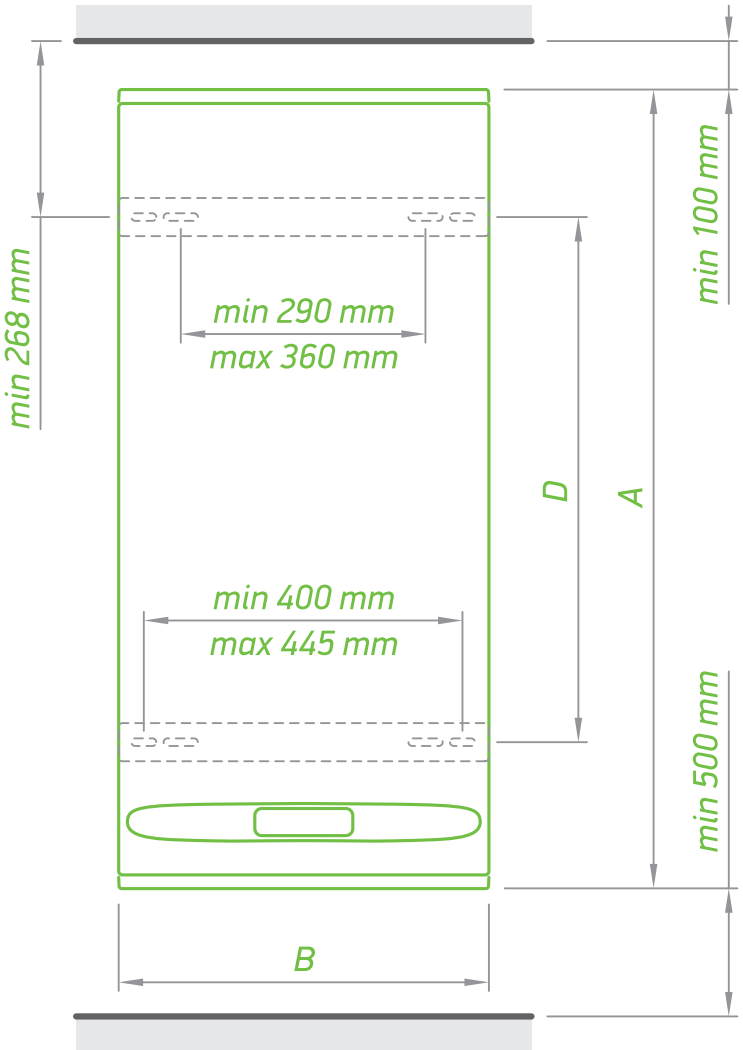


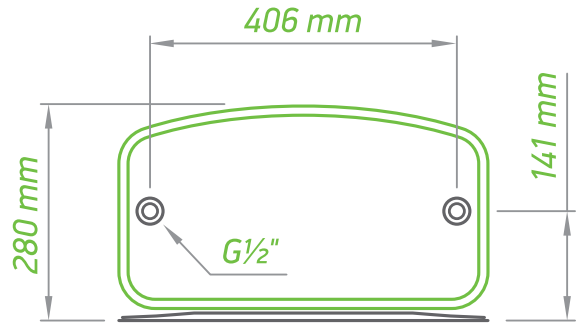


| ΔΙΑΣΤΑΣΕΙΣ ΠΡΟΪΟΝΤΩΝ | | BELLISLIMO ΜΕ ΞΗΡΗ ΑΝΤΙΣΤΑΣΗ 50 | BELLISLIMO ΜΕ ΞΗΡΗ ΑΝΤΙΣΤΑΣΗ 80 | BELLISLIMO ΜΕ ΞΗΡΗ ΑΝΤΙΣΤΑΣΗ 100 |
|---|---|---|---|---|
| ΚΩΔΙΚΟΣ | | GCR 502724D E31 EC | GCR 802724D E31 EC | GCR 1002724D E31 EC |
| TIN | | 305064 | 305065 | 305071 |
| ύψος (A) | mm | 709 | 1053 | 1287 |
| πλάτος (B) | mm | 490 | 490 | 490 |
| βάθος (C) | mm | 280 | 280 | 280 |
| D | mm | 405 | 695 | 880 |

# BelliSlimo

- **2 ΧΑΛΚΙΝΕΣ ΗΛΕΚΤΡΙΚΕΣ ΑΝΤΙΣΤΑΣΕΙΣ**
- **ΕΝΕΡΓΕΙΑΚΗ ΚΛΑΣΗ B:** Η υψηλότερη ενεργειακή κλάση στην κατηγορία του
- **ΑΝΑΣΤΡΕΨΙΜΟ:** Μπορεί να τοποθετηθεί κατακόρυφα ή οριζόντια
- **ΛΕΙΤΟΥΡΓΙΑ ECO SMART:** Έξυπνη λειτουργία αυτόματης εκμάθησης που εξασφαλίζει έως και 18% εξοικονόμηση ενέργειας σε εβδομαδιαία βάση
- **ΔΙΠΛΗ ΔΕΞΑΜΕΝΗ:** Δύο δεξαμενές νερού με ξεχωριστές ξηρές ηλεκτρικές αντιστάσεις
- **ΓΡΗΓΟΡΗ ΠΡΩΤΗ ΠΑΡΟΧΗ ΖΕΣΤΟΥ ΝΕΡΟΥ:** Την πρώτη φορά που τίθεται σε λειτουργία, θερμαίνει γρήγορα επαρκή ποσότητα νερού
- **ΛΕΙΤΟΥΡΓΙΑ ΔΙΑΚΟΠΩΝ:** Ορίστε πότε θα επιστρέψετε στο σπίτι και πόση ποσότητα ζεστού νερού θα χρειαστείτε
- **ΛΕΙΤΟΥΡΓΙΑ BOOST:** Γρήγορη θέρμανση του νερού μέχρι τη μέγιστη θερμοκρασία
- **ΕΒΔΟΜΑΔΙΑΙΟΣ ΠΡΟΓΡΑΜΜΑΤΙΣΜΟΣ:** Εξατομικευμένος προγραμματισμός για κάθε ημέρα της εβδομάδας και για κάθε ώρα της ημέρας
- **ΑΝΤΙΣΤΡΟΦΗ ΜΕΤΡΗΣΗ:** Μετρά αντίστροφα μέχρι ο θερμοσίφωνας να φτάσει στην επιθυμητή θερμοκρασία
- Γκάμα 30 - 100

| ΜΟΝΤΕΛΟ | | BELLISLIMO 30 | | BELLISLIMO 50 | | BELLISLIMO 80 | | BELLISLIMO 100 | |
|---|---|---|---|---|---|---|---|---|---|
| ΚΩΔΙΚΟΣ | | GCR 302712 E31 EC | | GCR 502722 E31 EC | | GCR 802722 E31 EC | | GCR 1002722 E31 EC | |
| TIN | | 304550 | | 304551 | | 304552 | | 304553 | |
| Ονομαστική ισχύς | W | 1200/1200 | | 1200/2200 | | 1200/2200 | | 1200/2200 | |
| Εγκατάσταση | | V | H | V | H | V | H | V | H |
| Χρόνος θέρμανσης –Δ t 45 K (15 - 60° C) | h:min | 1:05 | | 1:20 | | 2:11 | | 2:41 | |
| Ετήσια κατανάλωση ηλεκτρικής ενέργειας AEC | kWh | 482 | 493 | 1241 | 1241 | 1256 | 1256 | 1281 | 1281 |
| Ενεργειακή κλάση | | A | B | B | B | B | B | B | B |
| Προφίλ φορτίου | | S | S | M | M | M | M | M | M |
| *T out of box | °C | 79 | 79 | 79 | 79 | 78 | 78 | 78 | 69 |
| **V 40 | L | 47 | 45 | 80 | 70 | 140 | 109 | 171 | 103 |
| ***T μέγ | °C | 79 | 79 | 79 | 79 | 78 | 78 | 78 | 78 |
| ****Μέγ 40 | L | 47 | 45 | 80 | 70 | 140 | 109 | 171 | 120 |
| Πραγματική χωρητικότητα | L | 25 | | 40 | | 65 | | 80 | |

ΤΑ ΑΝΑΓΡΑΦΟΜΕΝΑ ΣΤΟΙΧΕΙΑ ΙΣΧΥΟΥΝ ΓΙΑ ΚΑΤΑΚΟΡΥΦΗ ΤΟΠΟΘΕΤΗΣΗ

*T out of box – η βέλτιστη θερμοκρασία λειτουργίας για το συγκεκριμένο μοντέλο ηλεκτρικού θερμοσίφωνα, που έχει οριστεί από τον παραγωγό
**V 40 – η ποσότητα ζεστού νερού που μπορεί να παραγάγει ο ηλεκτρικός θερμοσίφωνας, ενώ λειτουργεί σε θερμοκρασία T out of box
***T μέγ – η μέγιστη θερμοκρασία λειτουργίας του ηλεκτρικού θερμοσίφωνα
****Μέγ 40 – η μέγιστη ποσότητα ζεστού νερού που μπορεί να παραγάγει ο ηλεκτρικός θερμοσίφωνας, ενώ λειτουργεί στη μέγιστη θερμοκρασία

# BelliSlimo

ΑΝΑΣΤΡΕΨΙΜΑ ΜΟΝΤΕΛΑ

ΛΕΙΤΟΥΡΓΙΑ ECO SMART

CRYSTALTECH

ΟΘΟΝΗ LCD

ΠΙΝΑΚΑΣ ΕΛΕΓΧΟΥ ΑΦΗΣ

ΤΕΧΝΟΛΟΓΙΑ INSUTECH

ΧΩΡΙΣ ΘΕΡΜΟΓΕΦΥΡΑ

ΣΩΛΗΝΑΣ ΑΠΟ ΑΝΟΞΕΙΔΩΤΟ ΑΤΣΑΛΙ

ΠΙΣΤΟΠΟΙΗΤΙΚΟ ΥΓΙΕΙΝΗΣ

ΕΥΚΟΛΗ ΤΟΠΟΘΕΤΗΣΗ

ΧΑΛΚΙΝΗ ΗΛΕΚΤΡΙΚΗ ΑΝΤΙΣΤΑΣΗ

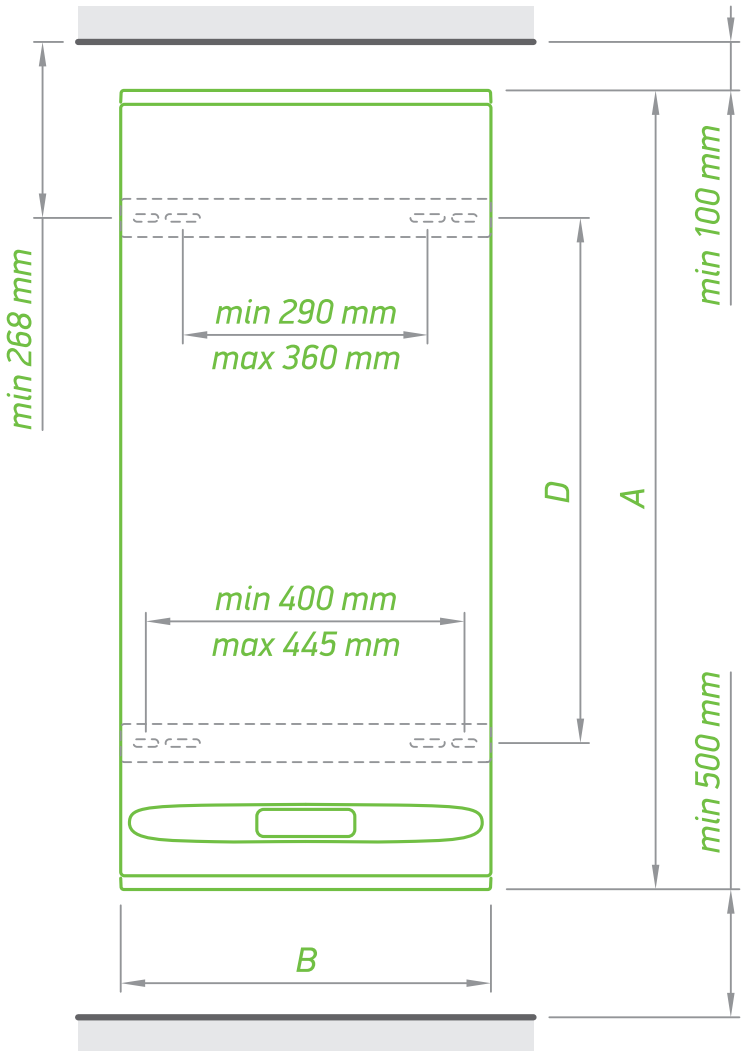


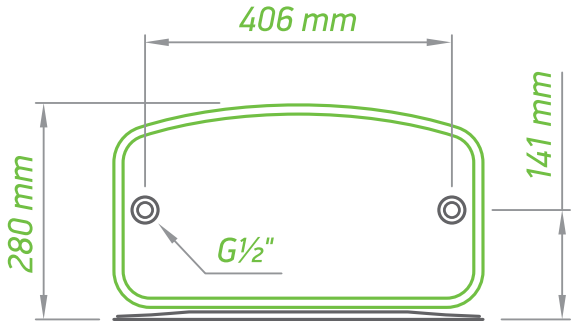


| ΔΙΑΣΤΑΣΕΙΣ ΠΡΟΪΟΝΤΩΝ | | BELLISLIMO 30 | BELLISLIMO 50 | BELLISLIMO 80 | BELLISLIMO 100 |
|---|---|---|---|---|---|
| ΚΩΔΙΚΟΣ | | GCR 302712 E31 EC | GCR 502722 E31 EC | GCR 802722 E31 EC | GCR 1002722 E31 EC |
| TIN | | 304550 | 304551 | 304552 | 304553 |
| ύψος (A) | mm | 492 | 704 | 1053 | 1279 |
| πλάτος (B) | mm | 490 | 490 | 490 | 490 |
| βάθος (C) | mm | 280 | 280 | 280 | 280 |
| D | mm | 165 | 405 | 695 | 880 |

TESY
ECO

# ModEco

## Σύγχρονος σχεδιασμός, έξυπνη τεχνολογία

- Ηλεκτρικοί θερμοσίφωνες νέας γενιάς, που συνδυάζουν τον σύγχρονο σχεδιασμό με τη φιλική προς το περιβάλλον έξυπνη τεχνολογία.

- Στην οικογένεια προϊόντων **ModEco** περιλαμβάνονται όλες οι καινοτομίες, όσον αφορά τα προϊόντα και τις τεχνολογίες, που αναμένει ο κόσμος από την TESY. Η υψηλής απόδοσης μόνωση πολυουρεθάνης 32 mm εξασφαλίζει χαμηλές απώλειες θερμικής ενέργειας, ικανοποιώντας τις υψηλότερες απαιτήσεις των ευρωπαϊκών αγορών.

- Στην οικογένεια προϊόντων **ModEco** περιλαμβάνονται τα εξής:
  - **Σειρά ModEco Cloud** - παρέχει την άνεση να παρακολουθείτε και να ελέγχετε τον θερμοσίφωνά σας μέσω του διαδικτύου ανά πάσα στιγμή και από οποιοδήποτε μέρος του κόσμου
  - **Σειρά ModEco Ηλεκτρονικό** - ενσωματωμένη έξυπνη λειτουργία για τη μείωση του ενεργειακού κόστους χωρίς να επηρεάζεται η ποσότητα του ζεστού νερού ή η άνεση του χρήστη
  - **Σειρά ModEco με Κεραμεική Αντίσταση** - διαθέτει κεραμική ηλεκτρική αντίσταση που παρέχει αξιόπιστη προστασία από το διαβρωτικό νερό
  - **Σειρά ModEco** - περιλαμβάνει μοντέλα με χάλκινη ηλεκτρική αντίσταση, με ή χωρίς εναλλάκτη θερμότητας, καθώς και μοντέλα με διπλό ενσωματωμένο εναλλάκτη θερμότητας

# ModEco Cloud

**ΕΛΕΓΧΟΣ ΜΕΣΩ ΔΙΑΔΙΚΤΥΟΥ:**
- Εύκολη εγκατάσταση και σύνδεση του θερμοσίφωνα με την εφαρμογή **TESY Cloud app**
- Παρακολούθηση και έλεγχος του θερμοσίφωνα σε πραγματικό χρόνο, ανά πάσα στιγμή και από οποιοδήποτε μέρος του κόσμου
- Παρακολούθηση της κατανάλωσης ενέργειας μέσω του μετρητή κατανάλωσης ενέργειας

**ΕΣΩΤΕΡΙΚΗ ΣΥΝΔΕΣΗ:** Έλεγχος της συσκευής απευθείας μέσω τοπικού δικτύου: δεν απαιτείται σύνδεση στο διαδίκτυο **ΕΝΕΡΓΕΙΑΚΗ ΚΛΑΣΗ B:** Η υψηλότερη ενεργειακή κλάση στην κατηγορία του

**ΚΕΡΑΜΕΙΚΗ ΑΝΤΙΣΤΑΣΗ**
- Προστασία από άλατα
- Αθόρυβη λειτουργία
- Εύκολη συντήρηση

**ΛΕΙΤΟΥΡΓΙΑ ECO SMART:** Έξυπνη λειτουργία αυτόματης εκμάθησης που εξασφαλίζει έως και 18% εξοικονόμηση ενέργειας σε εβδομαδιαία βάση

**ΑΥΤΟΜΑΤΟΣ ΚΥΚΛΟΣ ΠΡΟΣΤΑΣΙΑΣ ΑΠΟ ΤΗ ΛΕΓΕΩΝΕΛΛΑ:** Ρύθμιση προστασίας από τη λεγεωνέλλα που εξουδετερώνει τα μικρόβια στη δεξαμενή νερού

**ΕΞΤΡΑ ΠΡΟΣΤΑΣΙΑ ΓΙΑ ΜΕΓΑΛΥΤΕΡΗ ΔΙΑΡΚΕΙΑ ΖΩΗΣ:** Όταν δεν υπάρχει νερό στη δεξαμενή ενεργοποιείται μια ειδοποίηση και απενεργοποιείται η συσκευή

**ΛΕΙΤΟΥΡΓΙΑ ΔΙΑΚΟΠΩΝ:** Ορίστε πότε θα επιστρέψετε στο σπίτι και πόση ποσότητα ζεστού νερού θα χρειαστείτε

**ΛΕΙΤΟΥΡΓΙΑ BOOST:** Γρήγορη θέρμανση του νερού μέχρι τη μέγιστη θερμοκρασία

**ΕΒΔΟΜΑΔΙΑΙΟΣ ΠΡΟΓΡΑΜΜΑΤΙΣΜΟΣ:** Εξατομικευμένος προγραμματισμός για κάθε ημέρα της εβδομάδας και για κάθε ώρα της ημέρας

Γκάμα 50 L - 150 L

| ΜΟΝΤΕΛΟ | | MODECO CLOUD 50 | MODECO CLOUD 80 | MODECO CLOUD 100 | MODECO CLOUD 120 | MODECO CLOUD 150 |
|---|---|---|---|---|---|---|
| ΚΩΔΙΚΟΣ | | GCV 504716D C22 ECW | GCV 804724D C22 ECW | GCV 1004724D C22 ECW | GCV 1204724D C22 ECW | GCV 1504724D C22 ECW |
| ΤΙΝ | | 305082 | 305083 | 305084 | 305085 | 305086 |
| Πραγματική χωρητικότητα | L | 50 | 82 | 100 | 120 | 143 |
| Διάμετρος | mm | 470 | 470 | 470 | 470 | 470 |
| Ονομαστική ισχύς | W | 1600 | 2400 | 2400 | 2400 | 2400 |
| Χρόνος θέρμανσης –Δ t 45 K (15 - 60° C) | | 1 h 37 min | 1 h 47 min | 2 h 10 min | 2 h 36 min | 3 h 05 min |
| Ετήσια κατανάλωση ηλεκτρικής ενέργειας AEC | kWh | 1204 | 1103 | 1238 | 2500 | 2483 |
| Ενεργειακή κλάση | | B | B | B | C | C |
| Προφίλ φορτίου | | M | M | M | L | L |
| *T out of box | °C | 70 | 70 | 70 | 70 | 70 |
| **V 40 | L | 84 | 142 | 166 | 222 | 261 |
| ***T μέγ | °C | 75 | 75 | 75 | 75 | 75 |
| ****Μέγ 40 | L | 94 | 154 | 192 | 236 | 279 |
| Μόνωση | mm | 32 | 32 | 32 | 32 | 32 |

ΤΑ ΑΝΑΓΡΑΦΟΜΕΝΑ ΣΤΟΙΧΕΙΑ ΙΣΧΥΟΥΝ ΓΙΑ ΚΑΤΑΚΟΡΥΦΗ ΤΟΠΟΘΕΤΗΣΗ

*T out of box – η βέλτιστη θερμοκρασία λειτουργίας για το συγκεκριμένο μοντέλο ηλεκτρικού θερμοσίφωνα, που έχει οριστεί από τον παραγωγό
**V 40 – η ποσότητα ζεστού νερού που μπορεί να παραγάγει ο ηλεκτρικός θερμοσίφωνας, ενώ λειτουργεί σε θερμοκρασία T out of box
***T μέγ – η μέγιστη θερμοκρασία λειτουργίας του ηλεκτρικού θερμοσίφωνα
****Μέγ 40 – η μέγιστη ποσότητα ζεστού νερού που μπορεί να παραγάγει ο ηλεκτρικός θερμοσίφωνας, ενώ λειτουργεί στη μέγιστη θερμοκρασία

# ModEco Cloud

TESY CLOUD

ΛΕΙΤΟΥΡΓΙΑ ECO SMART

ΤΕΧΝΟΛΟΓΙΑ INSUTECH

ΠΙΝΑΚΑΣ ΕΛΕΓΧΟΥ ΑΦΗΣ

ΦΑΙΝΟΜΕΝΟ ΕΜΒΟΛΟΥ

ΧΩΡΙΣ ΘΕΡΜΟΓΕΦΥΡΑ

ΚΕΡΑΜΕΙΚΗ ΑΝΤΙΣΤΑΣΗ

ΣΩΛΗΝΑΣ ΑΠΟ ΑΝΟΞΕΙΔΩΤΟ ΑΤΣΑΛΙ

CRYSTALTECH

ΠΙΣΤΟΠΟΙΗΤΙΚΟ ΥΓΙΕΙΝΗΣ

ΣΥΓΚΟΛΛΗΣΗ PLASMA

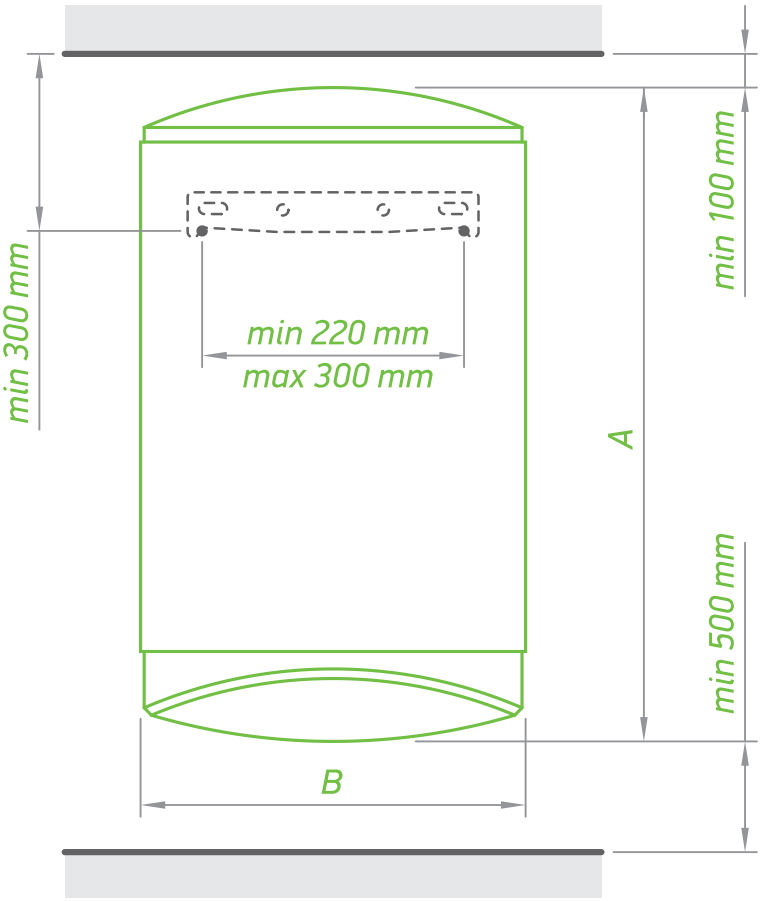


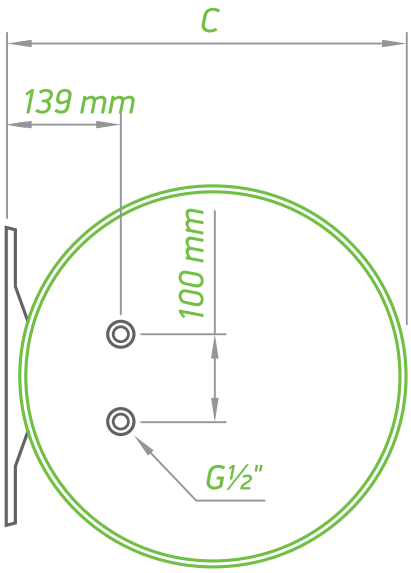


| ΔΙΑΣΤΑΣΕΙΣ ΠΡΟΪΟΝΤΩΝ | | MODECO CLOUD 50 | MODECO CLOUD 80 | MODECO CLOUD 100 | MODECO CLOUD 120 | MODECO CLOUD 150 |
|---|---|---|---|---|---|---|
| ΚΩΔΙΚΟΣ | | GCV 504716D C22 ECW | GCV 804724D C22 ECW | GCV 1004724D C22 ECW | GCV 1204724D C22 ECW | GCV 1504724D C22 ECW |
| TIN | | 305082 | 305083 | 305084 | 305085 | 305086 |
| ύψος (A) | mm | 595 | 845 | 985 | 1150 | 1315 |
| πλάτος (B) | mm | 470 | 470 | 470 | 470 | 470 |
| βάθος (C) | mm | 496 | 496 | 496 | 496 | 496 |

# ModEco Ηλεκτρονικό

- **ΕΝΕΡΓΕΙΑΚΗ ΚΛΑΣΗ B:** Η υψηλότερη ενεργειακή κλάση στην κατηγορία του
- **ΧΑΛΚΙΝΗ ΗΛΕΚΤΡΙΚΗ ΑΝΤΙΣΤΑΣΗ**
- **ΛΕΙΤΟΥΡΓΙΑ ECO SMART:** Έξυπνη λειτουργία αυτόματης εκμάθησης που εξασφαλίζει έως και 18% εξοικονόμηση ενέργειας σε εβδομαδιαία βάση
- Πίνακας ελέγχου αφής και οθόνη LCD με ευκρινή απεικόνιση
- **ΛΕΙΤΟΥΡΓΙΑ ΔΙΑΚΟΠΩΝ:** Ορίστε πότε θα επιστρέψετε στο σπίτι και πόση ποσότητα ζεστού νερού θα χρειαστείτε
- **ΛΕΙΤΟΥΡΓΙΑ BOOST:** Γρήγορη θέρμανση του νερού μέχρι τη μέγιστη θερμοκρασία
- **ΕΒΔΟΜΑΔΙΑΙΟΣ ΠΡΟΓΡΑΜΜΑΤΙΣΜΟΣ:** που επιτρέπει τον εξατομικευμένο προγραμματισμό για κάθε ημέρα της εβδομάδας και για κάθε ώρα της ημέρας
- Γκάμα 50 L - 100 L

| ΜΟΝΤΕΛΟ | | MODECO ELECTRONIC 50 | MODECO ELECTRONIC 80 | MODECO ELECTRONIC 100 |
|---|---|---|---|---|
| ΚΩΔΙΚΟΣ | | GCV 504720 C21 EC | GCV 804720 C21 EC | GCV 1004720 C21 EC |
| ΤΙΝ | | 305772 | 305773 | 305774 |
| Πραγματική χωρητικότητα | L | 50 | 82 | 100 |
| Διάμετρος | mm | 470 | 470 | 470 |
| Ονομαστική ισχύς | W | 2000 | 2000 | 2000 |
| Χρόνος θέρμανσης –Δ t 45 K (15 - 60° C) | | 1 h 18 min | 2 h 8 min | 2 h 36 min |
| Ετήσια κατανάλωση ηλεκτρικής ενέργειας AEC | kWh | 1313 | 1312 | 1316 |
| Ενεργειακή κλάση | | B | B | B |
| Προφίλ φορτίου | | M | M | M |
| *T out of box | °C | 70 | 70 | 70 |
| **V 40 | L | 94 | 151 | 186 |
| ***T μέγ | °C | 75 | 75 | 75 |
| ****Μέγ 40 | L | 101 | 168 | 209 |
| Μόνωση | mm | 32 | 32 | 32 |

ΤΑ ΑΝΑΓΡΑΦΟΜΕΝΑ ΣΤΟΙΧΕΙΑ ΙΣΧΥΟΥΝ ΓΙΑ ΚΑΤΑΚΟΡΥΦΗ ΤΟΠΟΘΕΤΗΣΗ

*T out of box – η βέλτιστη θερμοκρασία λειτουργίας για το συγκεκριμένο μοντέλο ηλεκτρικού θερμοσίφωνα, που έχει οριστεί από τον παραγωγό
**V 40 – η ποσότητα ζεστού νερού που μπορεί να παραγάγει ο ηλεκτρικός θερμοσίφωνας, ενώ λειτουργεί σε θερμοκρασία T out of box
***T μέγ – η μέγιστη θερμοκρασία λειτουργίας του ηλεκτρικού θερμοσίφωνα
****Μέγ 40 – η μέγιστη ποσότητα ζεστού νερού που μπορεί να παραγάγει ο ηλεκτρικός θερμοσίφωνας, ενώ λειτουργεί στη μέγιστη θερμοκρασία

# ModEco Ηλεκτρονικό

ΛΕΙΤΟΥΡΓΙΑ ECO SMART

ΠΙΝΑΚΑΣ ΕΛΕΓΧΟΥ ΑΦΗΣ

ΟΘΟΝΗ LCD

ΧΩΡΙΣ ΘΕΡΜΟΓΕΦΥΡΑ

ΤΕΧΝΟΛΟΓΙΑ INSUTECH

ΣΩΛΗΝΑΣ ΑΠΟ ΑΝΟΞΕΙΔΩΤΟ ΑΤΣΑΛΙ

ΦΑΙΝΟΜΕΝΟ ΕΜΒΟΛΟΥ

ΠΙΣΤΟΠΟΙΗΤΙΚΟ ΥΓΙΕΙΝΗΣ

CRYSTALTECH

ΣΥΓΚΟΛΛΗΣΗ PLASMA

ΧΑΛΚΙΝΗ ΗΛΕΚΤΡΙΚΗ ΑΝΤΙΣΤΑΣΗ

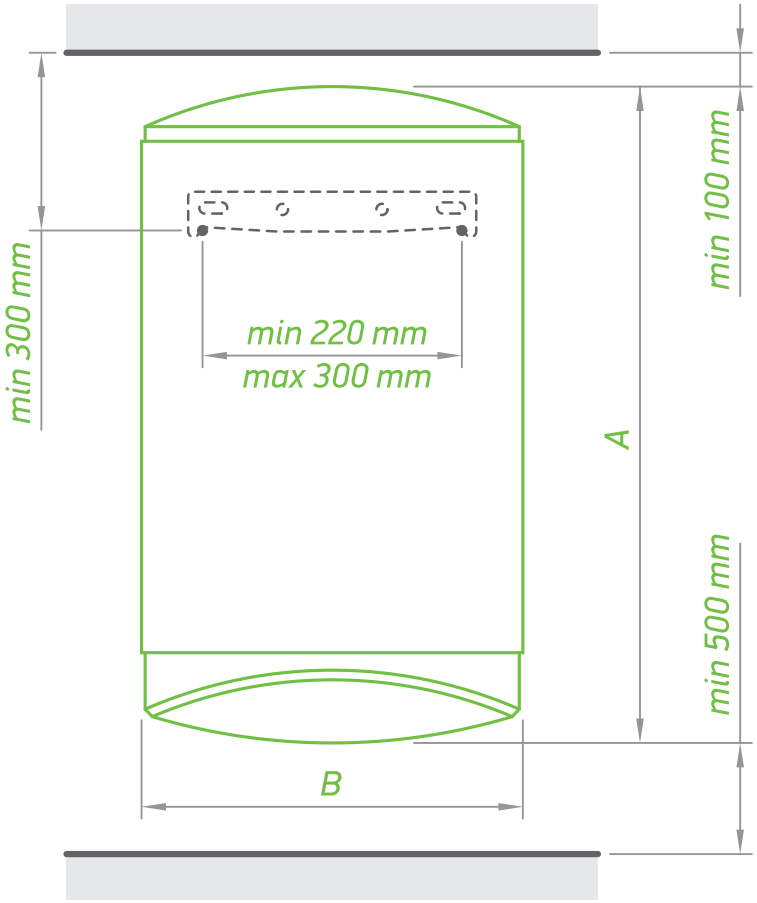


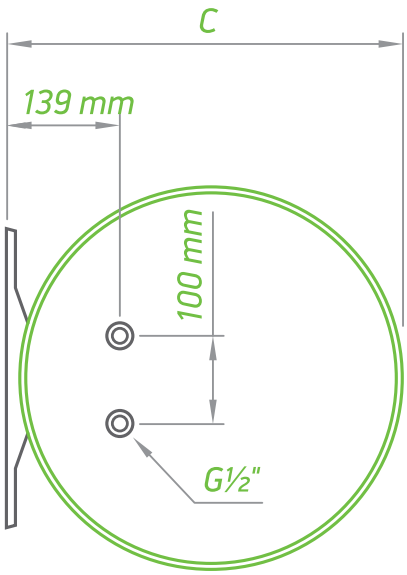


| ΔΙΑΣΤΑΣΕΙΣ ΠΡΟΪΟΝΤΩΝ | | MODECO ELECTRONIC 50 | MODECO ELECTRONIC 80 | MODECO ELECTRONIC 100 |
|---|---|---|---|---|
| ΚΩΔΙΚΟΣ | | GCV 504720 C21 EC | GCV 804720 C21 EC | GCV 1004720 C21 EC |
| TIN | | 305772 | 305773 | 305774 |
| ύψος (A) | mm | 595 | 845 | 985 |
| πλάτος (B) | mm | 470 | 470 | 470 |
| βάθος (C) | mm | 496 | 496 | 496 |

# ModEco με Κεραμεική Αντίσταση

**ΕΝΕΡΓΕΙΑΚΗ ΚΛΑΣΗ B:** Η υψηλότερη ενεργειακή κλάση στην κατηγορία του (ισχύει μόνο για 80 L και 100 L)

**ΚΕΡΑΜΕΙΚΗ ΑΝΤΙΣΤΑΣΗ:**
- Προστασία από άλατα
- Αθόρυβη λειτουργία
- Εύκολη συντήρηση χωρίς αποστράγγιση
- Δύο ρυθμίσεις ισχύος

**ΕΝΔΕΙΞΗ BILIGHT:**
- Κόκκινη φωτεινή ένδειξη για λειτουργία θέρμανσης
- Μπλε φωτεινή ένδειξη για λειτουργία ετοιμότητας

Γκάμα 50 L - 150 L

| ΜΟΝΤΕΛΟ | | MODECO CERAMIC 50 | MODECO CERAMIC 80 | MODECO CERAMIC 100 | MODECO CERAMIC 120 | MODECO CERAMIC 150 |
|---|---|---|---|---|---|---|
| ΚΩΔΙΚΟΣ | | GCV 504716D C21 TS2R | GCV 804724D C21 TS2R | GCV 1004724D C21 TS2R | GCV 1204724D C21 TS2R | GCV 1504724D C21 TS2R |
| ΤΙΝ | | 302474 | 302475 | 302476 | 302477 | 302478 |
| Πραγματική χωρητικότητα | L | 50 | 82 | 100 | 120 | 142 |
| Διάμετρος | mm | 470 | 470 | 470 | 470 | 470 |
| Ονομαστική ισχύς | W | 800 / 1600 | 1200 / 2400 | 1200 / 2400 | 1200 / 2400 | 1200 / 2400 |
| Χρόνος θέρμανσης –Δ t 45 K (15 - 60° C) | | 3 h 15 min<br>1 h 37 min | 3 h 34 min<br>1 h 47 min | 4 h 21 min<br>2 h 10 min | 5 h 13 min<br>2 h 36 min | 6 h 10 min<br>3 h 05 min |
| Ετήσια κατανάλωση ηλεκτρικής ενέργειας AEC | kWh | 1360 | 1315 | 1314 | 2652 | 4303 |
| Ενεργειακή κλάση | | C | B | B | C | C |
| Προφίλ φορτίου | | M | M | M | L | XL |
| *T out of box | °C | 60 | 70 | 60 | 60 | 70 |
| **V 40 | L | 71 | 145 | 145 | 161 | 249 |
| ***T μέγ | °C | 70 | 70 | 70 | 70 | 70 |
| ****Μέγ 40 | L | 86 | 145 | 171 | 175 | 249 |
| Μόνωση | mm | 32 | 32 | 32 | 32 | 32 |

ΤΑ ΑΝΑΓΡΑΦΟΜΕΝΑ ΣΤΟΙΧΕΙΑ ΙΣΧΥΟΥΝ ΓΙΑ ΚΑΤΑΚΟΡΥΦΗ ΤΟΠΟΘΕΤΗΣΗ

*T out of box – η βέλτιστη θερμοκρασία λειτουργίας για το συγκεκριμένο μοντέλο ηλεκτρικού θερμοσίφωνα, που έχει οριστεί από τον παραγωγό
**V 40 – η ποσότητα ζεστού νερού που μπορεί να παραγάγει ο ηλεκτρικός θερμοσίφωνας, ενώ λειτουργεί σε θερμοκρασία T out of box
***T μέγ – η μέγιστη θερμοκρασία λειτουργίας του ηλεκτρικού θερμοσίφωνα
****Μέγ 40 – η μέγιστη ποσότητα ζεστού νερού που μπορεί να παραγάγει ο ηλεκτρικός θερμοσίφωνας, ενώ λειτουργεί στη μέγιστη θερμοκρασία

# ModEco με Κεραμεικά Αντίσταση

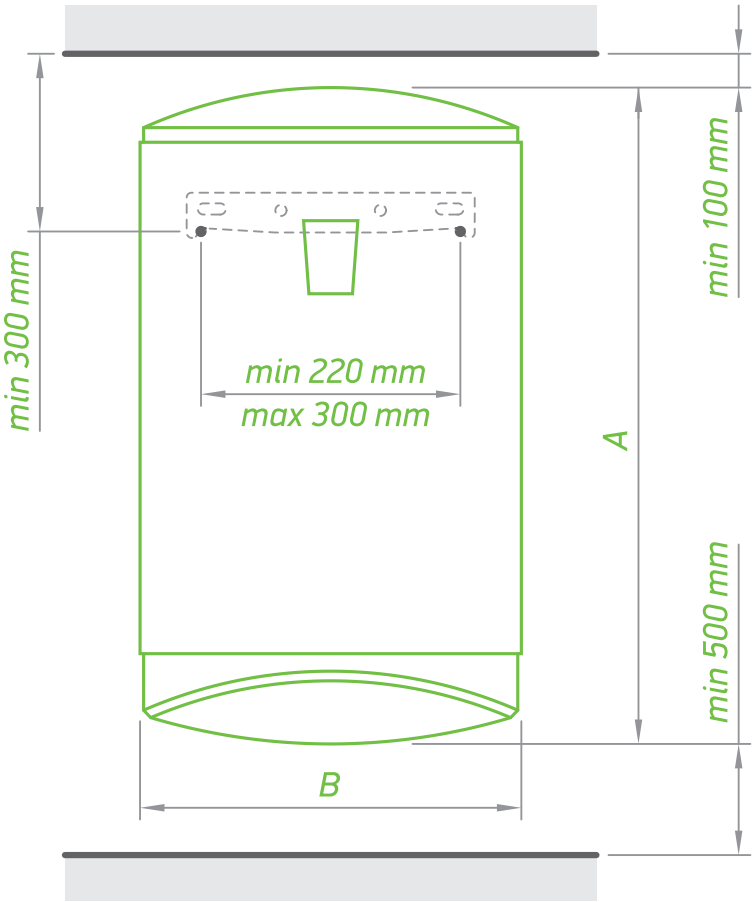


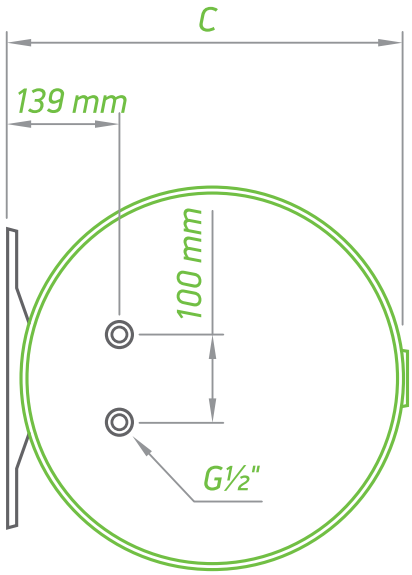


| ΔΙΑΣΤΑΣΕΙΣ ΠΡΟΪΟΝΤΩΝ | | MODECO CERAMIC 50 | MODECO CERAMIC 80 | MODECO CERAMIC 100 | MODECO CERAMIC 120 | MODECO CERAMIC 150 |
|---|---|---|---|---|---|---|
| ΚΩΔΙΚΟΣ | | GCV 504716D C21 TS2R | GCV 804724D C21 TS2R | GCV 1004724D C21 TS2R | GCV 1204724D C21 TS2R | GCV 1504724D C21 TS2R |
| TIN | | 302474 | 302475 | 302476 | 302477 | 302478 |
| ύψος (A) | mm | 595 | 845 | 985 | 1150 | 1315 |
| πλάτος (B) | mm | 470 | 470 | 470 | 470 | 470 |
| βάθος (C) | mm | 496 | 496 | 496 | 0496 | 496 |

# ModEco με Κεραμεική Αντίσταση με εναλλάκτη θερμότητας

- **ΚΕΡΑΜΕΙΚΗ ΑΝΤΙΣΤΑΣΗ:**
  - Προστασία από άλατα
  - Αθόρυβη λειτουργία
  - Εύκολη συντήρηση χωρίς αποστράγγιση
  - Δύο ρυθμίσεις ισχύος
- Δυνατότητα σύνδεσης με **ΕΝΑΛΛΑΚΤΙΚΕΣ/ ΑΝΑΝΕΩΣΙΜΕΣ** πηγές ενέργειας
- Ενσωματωμένος εναλλάκτης θερμότητας υψηλής απόδοσης με ενσωματωμένο **ΣΤΡΟΒΙΛΙΣΤΗ**
- Ειδικός σχεδιασμός του εναλλάκτη θερμότητας που ενισχύει τη **ΘΕΡΜΑΝΣΗ ΟΛΟΥ ΤΟΥ ΟΓΚΟΥ ΤΟΥ ΝΕΡΟΥ**
- **ΥΠΟΔΟΧΗ** για αισθητήρα θερμοκρασίας
- Γκάμα 80 L - 150 L

| ΜΟΝΤΕΛΟ | | MODECO CERAMIC 80 S | MODECO CERAMIC 100 S | MODECO CERAMIC 120 S | MODECO CERAMIC 150 S |
|---|---|---|---|---|---|
| ΚΩΔΙΚΟΣ | | GCV6S 804724DC21 TS2RCP | GCV9S 1004724DC21 TS2RCP | GCV9S(L) 1204724DC21 TS2RCP | GCV11S(L)O 1504724D C21 TS2RCP |
| TIN | | 303560 | 303561 / 304326 | 303562 / 304327 | 303563 / 304328 |
| Πραγματική χωρητικότητα | L | 79 | 96 | 116 | 138 |
| Διάμετρος | mm | 470 | 470 | 470 | 470 |
| Ονομαστική ισχύς | W | 2400 | 2400 | 2400 | 2400 |
| Χρόνος θέρμανσης –Δ t 45 K (15 - 60° C)**80° C | | 18 min | 8 min | 22 min | 21 min |
| Ενεργειακή κλάση | | B | B | C | C |
| Επιφάνεια εναλλάκτη θερμότητας | $m^2$ | 0,45 | 0,7 | 0,7 | 0,8 |
| Χωρητικότητα εναλλάκτη θερμότητας | L | 2,1 | 3,2 | 3,2 | 3,9 |
| Ισχύς εναλλάκτη σε συνεχή λειτουργία (μέγ. έξοδος πηνίου) *60-80° C | kW | 13,8 | 18,5 | 18,5 | 20,9 |
| Συνεχής παροχή ζεστού νερού σε Δ t 35° C *60 - 80° C | L/h | 329 | 433 | 433 | 514 |
| Υποδοχή αισθητήρων | | x 1 | x 1 | x 1 | x 1 |
| Μόνωση | mm | 32 | 32 | 32 | 32 |

*εισερχόμενο-εξερχόμενο ρευστό μεταφοράς θερμότητας στον εναλλάκτη θερμότητας
**εισερχόμενο ρευστό μεταφοράς θερμότητας στον εναλλάκτη θερμότητας

# ModEco με Κεραμεική Αντίσταση με εναλλάκτη θερμότητας

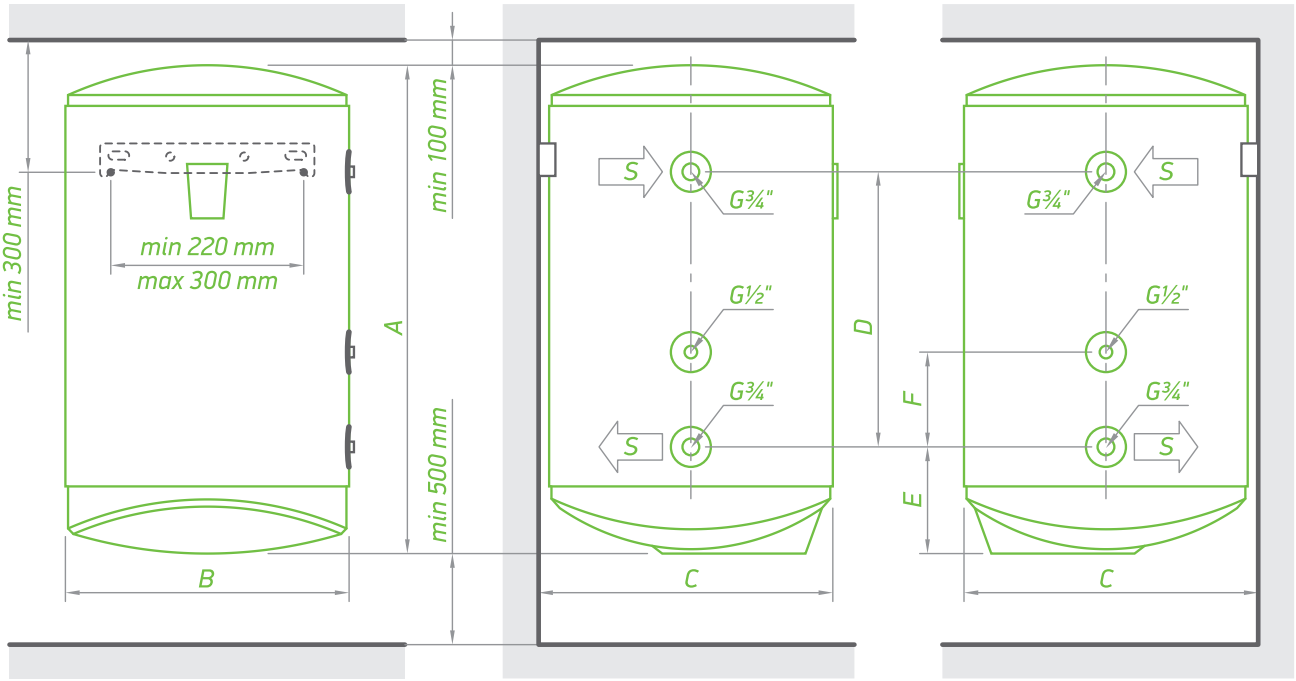

ΣΤΡΟΒΙΛΙΣΤΗΣ | ΚΕΡΑΜΕΙΚΗ ΑΝΤΙΣΤΑΣΗ | ΛΕΙΤΟΥΡΓΙΑ BILIGHT | ΤΡΙΧΟΕΙΔΗΣ ΘΕΡΜΟΣΤΑΤΗΣ | ΤΕΧΝΟΛΟΓΙΑ INSUTECH | ΧΩΡΙΣ ΘΕΡΜΟΓΕΦΥΡΑ

ΦΑΙΝΟΜΕΝΟ ΕΜΒΟΛΟΥ | ΣΩΛΗΝΑΣ ΑΠΟ ΑΝΟΞΕΙΔΩΤΟ ΑΤΣΑΛΙ | CRYSTALTECH | ΣΥΓΚΟΛΛΗΣΗ PLASMA | ΠΙΣΤΟΠΟΙΗΤΙΚΟ ΥΓΙΕΙΝΗΣ

| ΔΙΑΣΤΑΣΕΙΣ ΠΡΟΪΟΝΤΩΝ | | MODECO CERAMIC 80 S | MODECO CERAMIC 100 S | MODECO CERAMIC 120 S | MODECO CERAMIC 150 S |
|---|---|---|---|---|---|
| ΚΩΔΙΚΟΣ | | GCV6S 804724DC21 TS2RCP | GCV9S 1004724DC21 TS2RCP | GCV9S(L) 1204724DC21 TS2RCP | GCV11S(L)O 1504724D C21 TS2RCP |
| TIN | | 303560 | 303561 / 304326 | 303562 / 304327 | 303563 / 304328 |
| ύψος (A) | mm | 845 | 985 | 1150 | 1315 |
| πλάτος (B) | mm | 470 | 470 | 470 | 470 |
| βάθος (C) | mm | 496 | 496 | 496 | 496 |
| D | mm | 295 | 445 | 445 | 445 |
| E | mm | 243 | 243 | 243 | 243 |
| F | mm | 120 | 120 | 120 | 120 |

# ModEco

- **ΧΑΛΚΙΝΗ ΗΛΕΚΤΡΙΚΗ ΑΝΤΙΣΤΑΣΗ**
- **ΕΝΔΕΙΞΗ BILIGHT:**
  - Κόκκινη φωτεινή ένδειξη για λειτουργία θέρμανσης
  - Μπλε φωτεινή ένδειξη για λειτουργία ετοιμότητας
- **ΔΙΑΚΟΠΤΗΣ** ON/OFF
- **ΕΞΩΤΕΡΙΚΟΣ ΡΥΘΜΙΣΤΗΣ** ακριβείας για τη ρύθμιση της επιθυμητής θερμοκρασίας
- **ΤΡΙΧΟΕΙΔΗΣ ΘΕΡΜΟΣΤΑΤΗΣ**
- Γκάμα 50 L - 100 L

| ΜΟΝΤΕΛΟ | | MODECO 50 | MODECO 80 | MODECO 100 |
|---|---|---|---|---|
| ΚΩΔΙΚΟΣ | | GCV 504720 C21 TSR | GCV 804730 C21 TSR | GCV 1004730 TSR |
| TIN | | 302443 | 302448 | 302449 |
| Πραγματική χωρητικότητα | L | 50 | 82 | 100 |
| Διάμετρος | mm | 470 | 470 | 470 |
| Ονομαστική ισχύς | W | 2000 | 3000 | 3000 |
| Χρόνος θέρμανσης –Δ t 45 K (15 - 60° C) | | 1 h 18 min | 1 h 25 min | 1 h 44 min |
| Ετήσια κατανάλωση ηλεκτρικής ενέργειας AEC | kWh | 1360 | 1335 | 2726 |
| Ενεργειακή κλάση | | C | C | C |
| Προφίλ φορτίου | | M | M | L |
| *T out of box | °C | 60 | 60 | 70 |
| **V 40 | L | 71 | 120 | 162 |
| ***T μέγ | °C | 70 | 70 | 70 |
| ****Μέγ 40 | L | 86 | 145 | 162 |
| Μόνωση | mm | 32 | 32 | 32 |

ΤΑ ΑΝΑΓΡΑΦΟΜΕΝΑ ΣΤΟΙΧΕΙΑ ΙΣΧΥΟΥΝ ΓΙΑ ΚΑΤΑΚΟΡΥΦΗ ΤΟΠΟΘΕΤΗΣΗ

*T out of box – η βέλτιστη θερμοκρασία λειτουργίας για το συγκεκριμένο μοντέλο ηλεκτρικού θερμοσίφωνα, που έχει οριστεί από τον παραγωγό
**V 40 – η ποσότητα ζεστού νερού που μπορεί να παραγάγει ο ηλεκτρικός θερμοσίφωνας, ενώ λειτουργεί σε θερμοκρασία T out of box
***T μέγ – η μέγιστη θερμοκρασία λειτουργίας του ηλεκτρικού θερμοσίφωνα
****Μέγ 40 – η μέγιστη ποσότητα ζεστού νερού που μπορεί να παραγάγει ο ηλεκτρικός θερμοσίφωνας, ενώ λειτουργεί στη μέγιστη θερμοκρασία

# ModEco

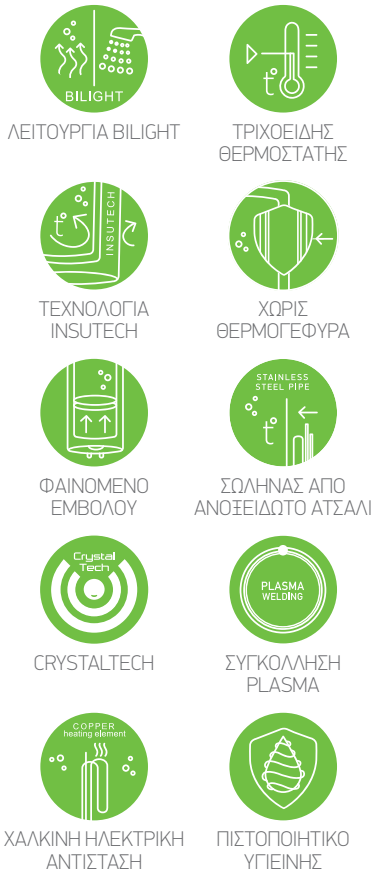


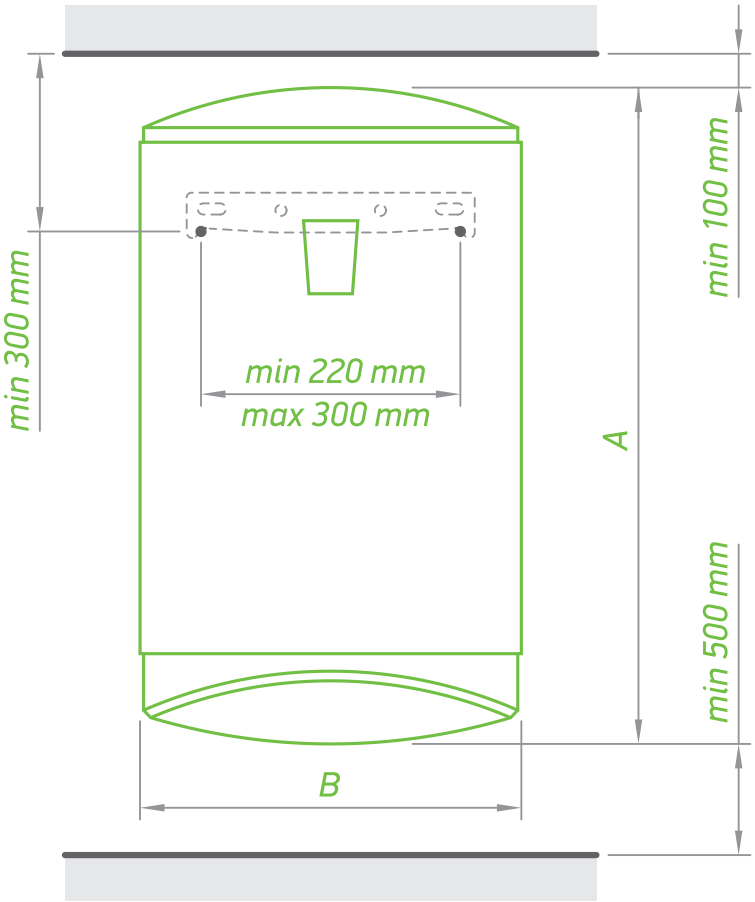


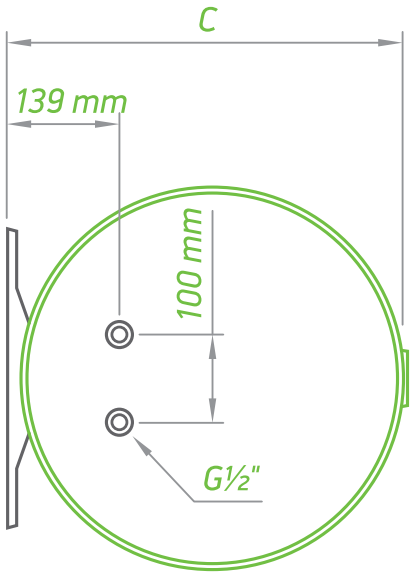


| ΔΙΑΣΤΑΣΕΙΣ ΠΡΟΪΟΝΤΩΝ | | MODECO 50 | MODECO 80 | MODECO 100 |
|---|---|---|---|---|
| ΚΩΔΙΚΟΣ | | GCV 504720 C21 TSR | GCV 804730 C21 TSR | GCV 1004730 TSR |
| TIN | | 302443 | 302448 | 302449 |
| ύψος (A) | mm | 595 | 845 | 985 |
| πλάτος (B) | mm | 470 | 470 | 470 |
| βάθος (C) | mm | 496 | 496 | 496 |

# ModEco με εναλλάκτη θερμότητας

- Δυνατότητα σύνδεσης με **ΕΝΑΛΛΑΚΤΙΚΕΣ/ ΑΝΑΝΕΩΣΙΜΕΣ** πηγές ενέργειας
- Ενσωματωμένος εναλλάκτης θερμότητας υψηλής απόδοσης με ενσωματωμένο **ΣΤΡΟΒΙΛΙΣΤΗ**
- Ειδικός σχεδιασμός του εναλλάκτη θερμότητας που ενισχύει τη **ΘΕΡΜΑΝΣΗ ΟΛΟΥ ΤΟΥ ΟΓΚΟΥ ΤΟΥ ΝΕΡΟΥ**
- **ΥΠΟΔΟΧΗ** για αισθητήρα θερμοκρασίας
- **ΧΑΛΚΙΝΗ ΗΛΕΚΤΡΙΚΗ ΑΝΤΙΣΤΑΣΗ**
- **ΕΝΔΕΙΞΗ BILIGHT:**
  - Κόκκινη φωτεινή ένδειξη για λειτουργία θέρμανσης
  - Μπλε φωτεινή ένδειξη για λειτουργία ετοιμότητας
- Γκάμα 80 L - 150 L

| ΜΟΝΤΕΛΟ | | MODECO 80 S | MODECO 100 S | MODECO 120 S | MODECO 150 S |
|---|---|---|---|---|---|
| ΚΩΔΙΚΟΣ | | GCV6S(L) 804720 C21 TSRCP | GCV9S(L) 1004720 C21 TSRCP | GCV9S(L) 1204720 C21 TSRCP | GCV9S(L) 1504720 C21 TSRCP |
| TIN | | 302460 / 302467 | 302461 / 302468 | 302462 / 302469 | 302463 / 302470 |
| Πραγματική χωρητικότητα | L | 79 | 96 | 116 | 139 |
| Διάμετρος | mm | 470 | 470 | 470 | 470 |
| Ονομαστική ισχύς | W | 2000 | 2000 | 2000 | 2000 |
| Χρόνος θέρμανσης –Δ t 45 K (15 - 60° C)**80° C | | 18 min | 18 min | 22 min | 26min |
| Ενεργειακή κλάση | | B | B | C | C |
| Επιφάνεια εναλλάκτη θερμότητας | $m^2$ | 0,45 | 0,7 | 0,7 | 0,7 |
| Χωρητικότητα εναλλάκτη θερμότητας | L | 2,1 | 3,2 | 3,2 | 3,2 |
| Ισχύς εναλλάκτη σε συνεχή λειτουργία (μέγ. έξοδος πηνίου) *60-80° C | kW | 13,8 | 18,5 | 18,5 | 18,5 |
| Συνεχής παροχή ζεστού νερού σε Δ t 35° C *60 - 80° C | L/h | 329 | 433 | 433 | 433 |
| Υποδοχή αισθητήρων | | x 1 | x 1 | x 1 | x 1 |
| Μόνωση | mm | 32 | 32 | 32 | 32 |

*εισερχόμενο-εξερχόμενο ρευστό μεταφοράς θερμότητας στον εναλλάκτη θερμότητας
**εισερχόμενο ρευστό μεταφοράς θερμότητας στον εναλλάκτη θερμότητας

# ModEco με εναλλάκτη θερμότητας

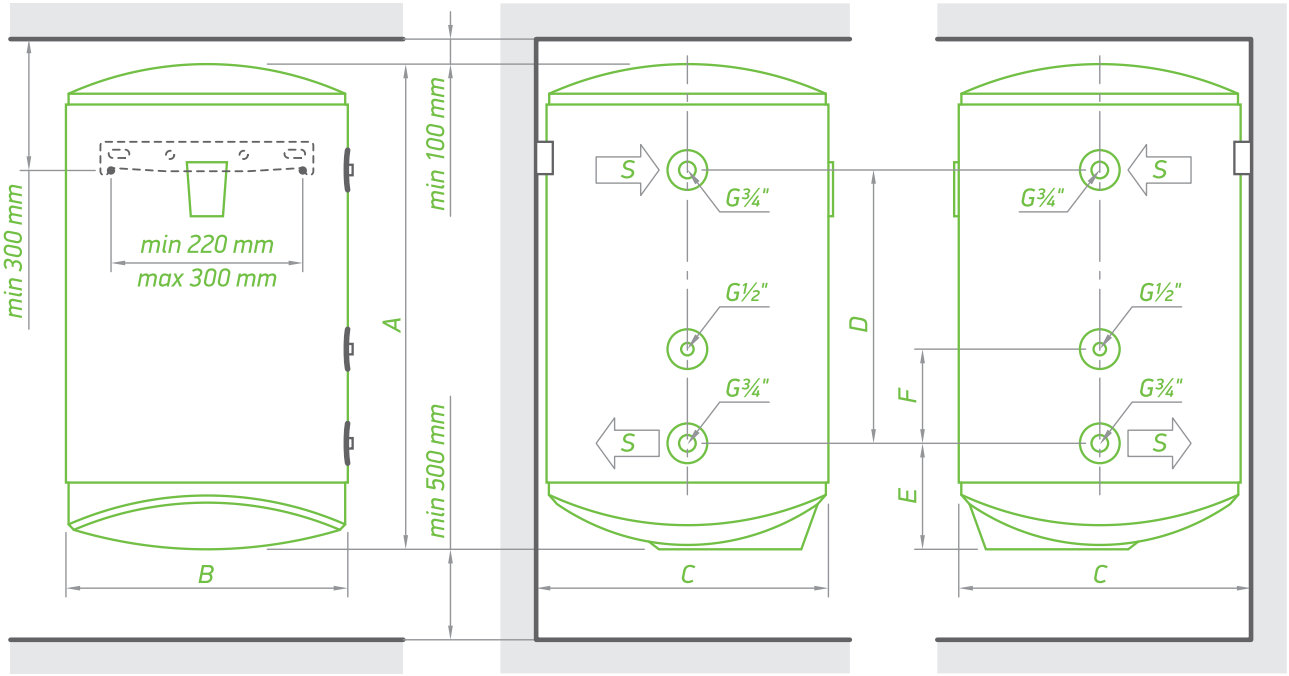


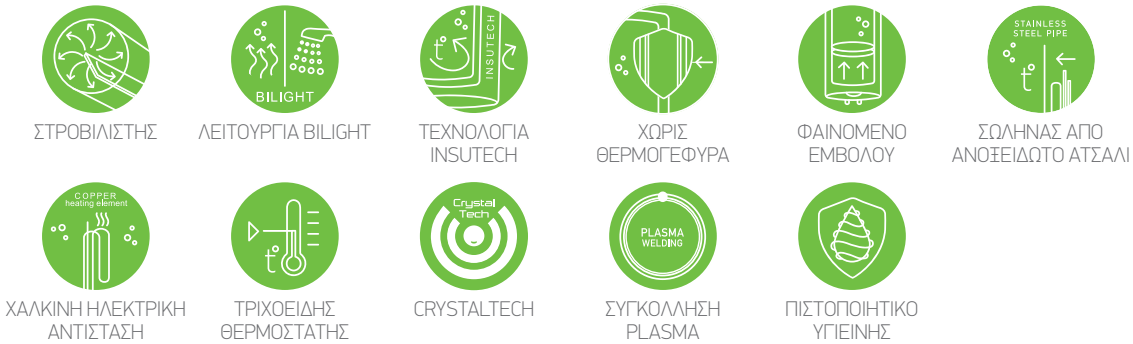


| ΔΙΑΣΤΑΣΕΙΣ ΠΡΟΪΟΝΤΩΝ | | MODECO 80 S | MODECO 100 S | MODECO 120 S | MODECO 150 S |
|---|---|---|---|---|---|
| ΚΩΔΙΚΟΣ | | GCV6S(L) 804720 C21 TSRCP | GCV9S(L) 1004720 C21 TSRCP | GCV9S(L) 1204720 C21 TSRCP | GCV9S(L) 1504720 C21 TSRCP |
| TIN | | 302460 / 302467 | 302461 / 302468 | 302462 / 302469 | 302463 / 302470 |
| ύψος (A) | mm | 845 | 985 | 1150 | 1315 |
| πλάτος (B) | mm | 470 | 470 | 470 | 470 |
| βάθος (C) | mm | 496 | 496 | 496 | 496 |
| D | mm | 295 | 445 | 445 | 445 |
| E | mm | 243 | 243 | 243 | 243 |
| F | mm | 120 | 120 | 120 | 120 |

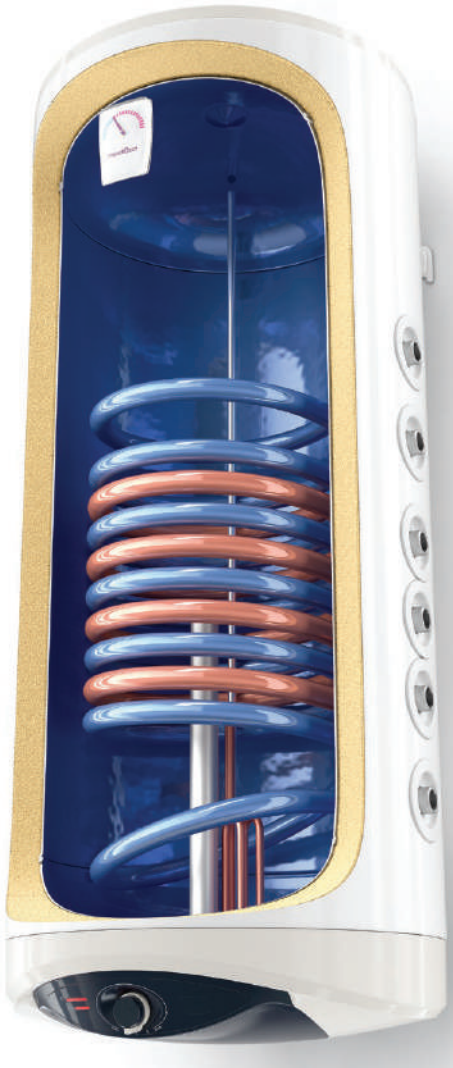

## ModEco με διπλό ενσωματωμένο εναλλάκτη θερμότητας

- Δυνατότητα σύνδεσης με two **ΕΝΑΛΛΑΚΤΙΚΕΣ/ΑΝΑΝΕΩΣΙΜΕΣ** πηγές ενέργειας
- Ενσωματωμένος διπλός εναλλάκτης θερμότητας **ΣΤΡΟΒΙΛΙΣΤΗ**
- Ειδικός σχεδιασμός του εναλλάκτη θερμότητας που ενισχύει τη **ΘΕΡΜΑΝΣΗ ΟΛΟΥ ΤΟΥ ΟΓΚΟΥ ΤΟΥ ΝΕΡΟΥ**
- **2 ΥΠΟΔΟΧΕΣ** για αισθητήρες θερμοκρασίας
- **ΧΑΛΚΙΝΗ ΗΛΕΚΤΡΙΚΗ ΑΝΤΙΣΤΑΣΗ**
- Γκάμα 120 L - 150 L

| ΜΟΝΤΕΛΟ | | MODECO 120 S2 | MODECO 150 S2 |
|---|---|---|---|
| ΚΩΔΙΚΟΣ | | GCV7/4S 1204720 C21 TSRCP2 | GCV7/4S 1504720 C21 TSRCP2 |
| TIN | | 304596 | 304597 |
| Πραγματική χωρητικότητα | L | 115 | 137 |
| Διάμετρος | mm | 470 | 470 |
| Ονομαστική ισχύς | W | 2000 | 2000 |
| Χρόνος θέρμανσης –Δ t 45 K (15 - 60° C)**80° C | | 38 min 54 min | 42 min 54 min |
| Ενεργειακή κλάση | | C | C |
| Επιφάνεια εναλλάκτη θερμότητας | $m^2$ | 0,5 / 0,3 | 0,5 / 0,3 |
| Χωρητικότητα εναλλάκτη θερμότητας | L | 2,4 / 1,4 | 2,4 / 1,4 |
| Ισχύς εναλλάκτη σε συνεχή λειτουργία (μέγ. έξοδος πηνίου) *60-80° C | kW | 13,4 / 8,1 | 13,4 / 8,1 |
| Συνεχής παροχή ζεστού νερού σε Δ t 35° C *60 - 80° C | L/h | 330 / 201 | 330 / 201 |
| Υποδοχή αισθητήρων | | x 2 | x 2 |
| Μόνωση | mm | 32 | 32 |

| ΔΙΑΣΤΑΣΕΙΣ ΠΡΟΪΟΝΤΩΝ | | MODECO 120 S2 | MODECO 150 S2 |
|---|---|---|---|
| ΚΩΔΙΚΟΣ | | GCV7/4S 1204720 C21 TSRCP2 | GCV7/4S 1504720 C21 TSRCP2 |
| TIN | | 304596 | 304597 |
| ύψος (A) | mm | 1150 | 1315 |
| πλάτος (B) | mm | 470 | 470 |
| βάθος (C) | mm | 496 | 496 |
| D | mm | 243 | 243 |
| E | mm | 341 | 341 |
| F | mm | 431 | 431 |
| G | mm | 521 | 521 |
| H | mm | 645 | 645 |
| I | mm | 743 | 743 |

*εισερχόμενο-εξερχόμενο ρευστό μεταφοράς θερμότητας στον εναλλάκτη θερμότητας
**εισερχόμενο ρευστό μεταφοράς θερμότητας στον εναλλάκτη θερμότητας

# ModEco με διπλό ενσωματωμένο εναλλάκτη θερμότητας

ΣΤΡΟΒΙΛΙΣΤΗΣ

ΛΕΙΤΟΥΡΓΙΑ BILIGHT

ΤΕΧΝΟΛΟΓΙΑ INSUTECH

ΧΩΡΙΣ ΘΕΡΜΟΓΕΦΥΡΑ

ΦΑΙΝΟΜΕΝΟ ΕΜΒΟΛΟΥ

ΣΩΛΗΝΑΣ ΑΠΟ ΑΝΟΞΕΙΔΩΤΟ ΑΤΣΑΛΙ

ΧΑΛΚΙΝΗ ΗΛΕΚΤΡΙΚΗ ΑΝΤΙΣΤΑΣΗ

ΤΡΙΧΟΕΙΔΗΣ ΘΕΡΜΟΣΤΑΤΗΣ

CRYSTALTECH

ΣΥΓΚΟΛΛΗΣΗ PLASMA

ΠΙΣΤΟΠΟΙΗΤΙΚΟ ΥΓΙΕΙΝΗΣ

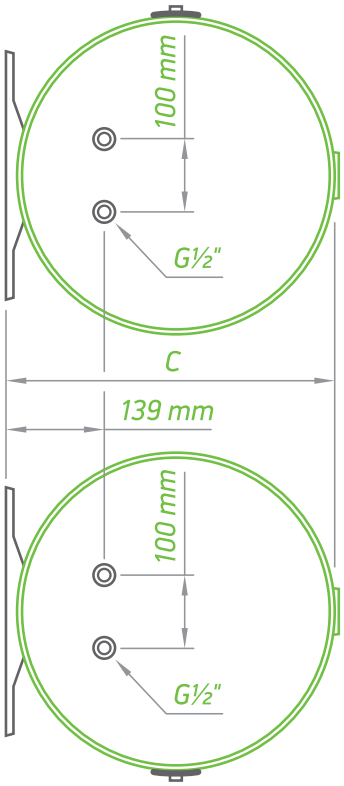


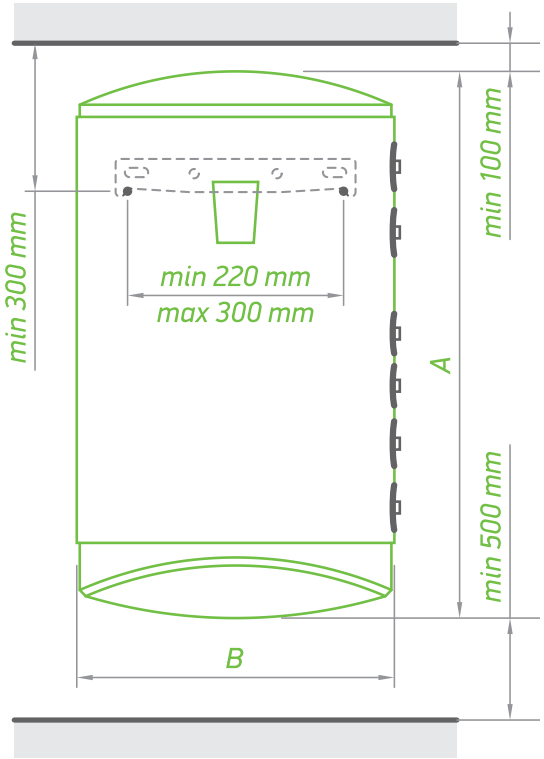


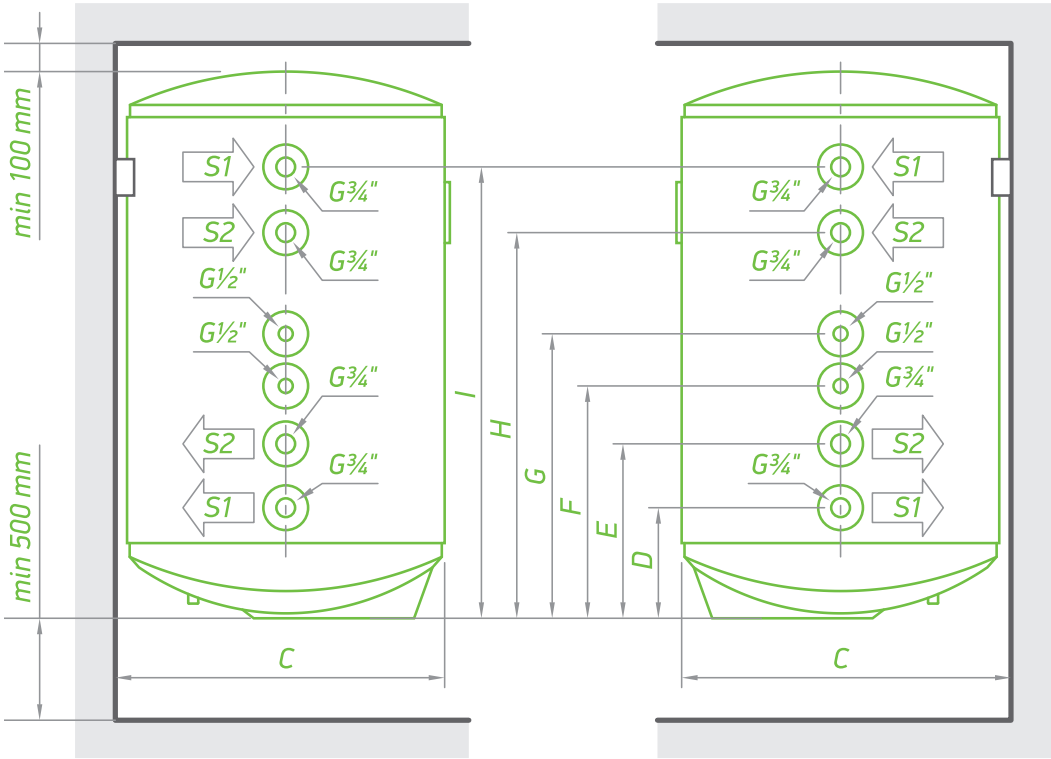

TESY

# BiLight

## Η κομψότητα συναντά τη λειτουργικότητα

- Μια ευρεία γκάμα κομψών ηλεκτρικών θερμοσιφώνων που παρέχουν ζεστό νερό σε πολλά σημεία χρήσης ταυτόχρονα.
  Πλούσια συλλογή κατακόρυφων, οριζόντιων και δαπέδου μοντέλων που προσαρμόζονται εύκολα σε στενούς και περιορισμένους χώρους. Ποικιλία μοντέλων με έναν ή δύο ενσωματωμένους εναλλάκτες θερμότητας για σύνδεση με εναλλακτικές πηγές ενέργειας.

- Ένα χαρακτηριστικό γνώρισμα όλων των ηλεκτρικών θερμοσιφώνων **BiLight** είναι η ένδειξη δύο χρωμάτων, η οποία υποδεικνύει τους δύο τρόπους λειτουργίας: κόκκινη φωτεινή ένδειξη για λειτουργία θέρμανσης και μπλε φωτεινή ένδειξη για λειτουργία ετοιμότητας.

# BiLight Κάθετο

- **ΧΑΛΚΙΝΗ ΗΛΕΚΤΡΙΚΗ ΑΝΤΙΣΤΑΣΗ**
- **ΕΝΔΕΙΞΗ BILIGHT:**
  - Κόκκινη φωτεινή ένδειξη για λειτουργία θέρμανσης
  - Μπλε φωτεινή ένδειξη για λειτουργία ετοιμότητας
- **ΔΙΑΚΟΠΤΗΣ** ON/OFF
- **ΑΝΤΙ-ΨΥΚΤΙΚΗ ΛΕΙΤΟΥΡΓΙΑ**
- **ECO SETTING** του θερμοστάτη για οικονομική και μακροχρόνια λειτουργία
- Γκάμα 60 L - 120 L

| ΜΟΝΤΕΛΟ | | BILIGHT 60 | BILIGHT 80 | BILIGHT 100 | BILIGHT 120 |
|---|---|---|---|---|---|
| ΚΩΔΙΚΟΣ | | GCV 604440 B11 TR | GCV 804440 B11 TR | GCV 1004440 B11 TR | GCV 1204440 B11 TR |
| TIN | | 302071 | 303350 | 303351 | 303362 |
| Πραγματική χωρητικότητα | L | 60 | 82 | 100 | 120 |
| Διάμετρος | mm | 440 | 440 | 440 | 440 |
| Ονομαστική ισχύς | W | 4000 | 4000 | 4000 | 4000 |
| Χρόνος θέρμανσης –Δ t 45 K (15 - 60° C) | | 46 min | 1 h 18 min | 1 h 34 min | 3 h 8 min |
| Ετήσια κατανάλωση ηλεκτρικής ενέργειας AEC | kWh | 1405 | 2758 | 4393 | 4406 |
| Ενεργειακή κλάση | | C | C | C | C |
| Προφίλ φορτίου | | M | L | L | XL |
| *T out of box | °C | 70 | 70 | 60 | 70 |
| **V 40 | L | 82 | 147 | 144 | 212 |
| ***T μέγ | °C | 70 | 70 | 70 | 70 |
| ****Μέγ 40 | L | 82 | 147 | 144 | 212 |
| Μόνωση | mm | 18 | 18 | 18 | 18 |

*T out of box – η βέλτιστη θερμοκρασία λειτουργίας για το συγκεκριμένο μοντέλο ηλεκτρικού θερμοσίφωνα, που έχει οριστεί από τον παραγωγό
**V 40 – η ποσότητα ζεστού νερού που μπορεί να παραγάγει ο ηλεκτρικός θερμοσίφωνας, ενώ λειτουργεί σε θερμοκρασία T out of box
***T μέγ – η μέγιστη θερμοκρασία λειτουργίας του ηλεκτρικού θερμοσίφωνα
****Μέγ 40 – η μέγιστη ποσότητα ζεστού νερού που μπορεί να παραγάγει ο ηλεκτρικός θερμοσίφωνας, ενώ λειτουργεί στη μέγιστη θερμοκρασία

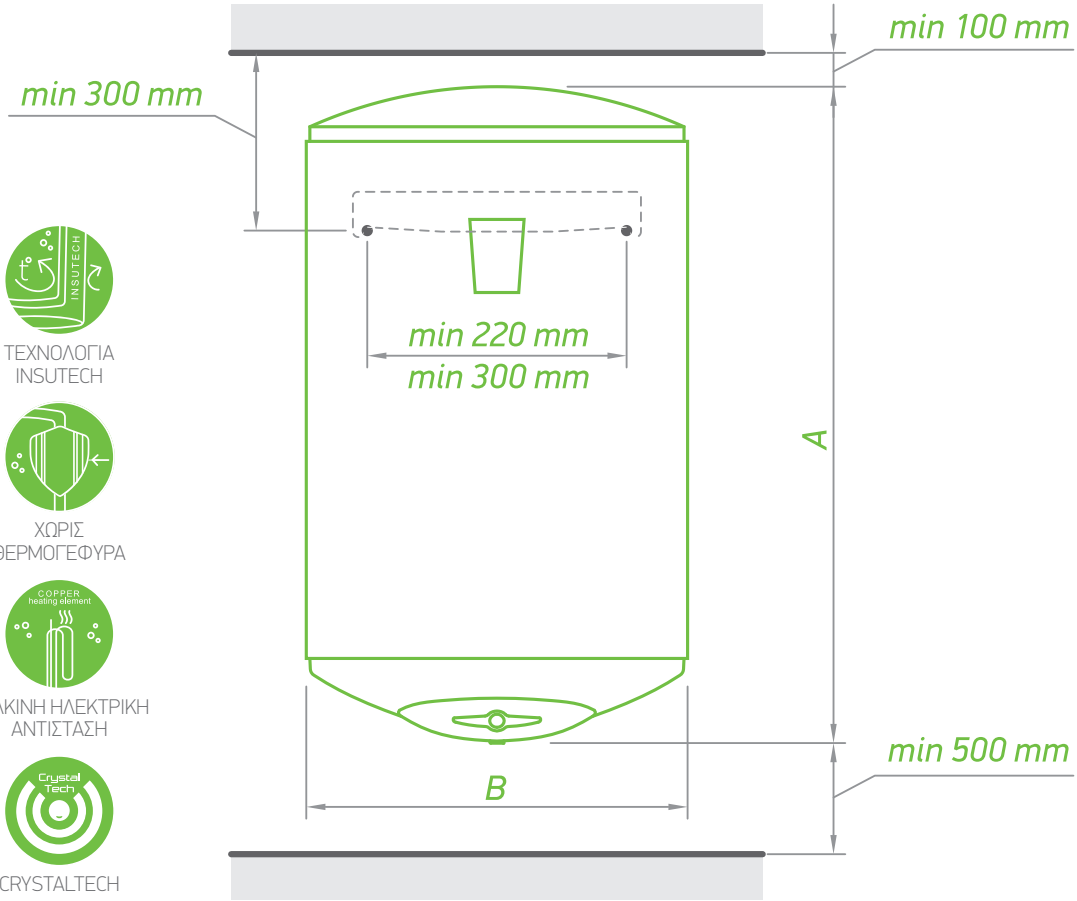


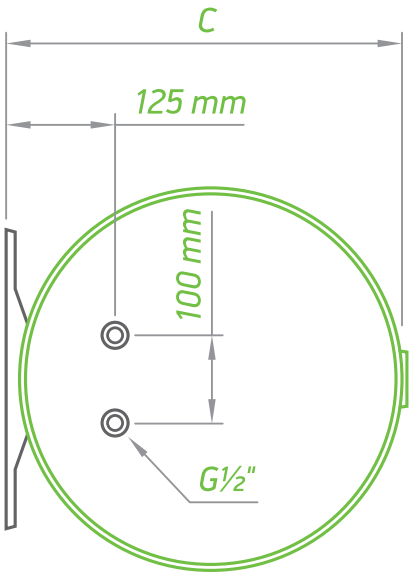


| ΔΙΑΣΤΑΣΕΙΣ ΠΡΟΪΟΝΤΩΝ | | BILIGHT 60 | BILIGHT 80 | BILIGHT 100 | BILIGHT 120 |
|---|---|---|---|---|---|
| ΚΩΔΙΚΟΣ | | GCV 604440 B11 TR | GCV 804440 B11 TR | GCV 1004440 B11 TR | GCV 1204440 B11 TR |
| TIN | | 302071 | 303350 | 303351 | 303362 |
| ύψος (A) | mm | 665 | 845 | 985 | 1150 |
| πλάτος (B) | mm | 440 | 440 | 440 | 440 |
| βάθος (C) | mm | 468 | 468 | 468 | 468 |

# BiLight Slim Κάθετο

- **SLIM** Διάμετρος μόνο 38 cm (35 cm για τα μοντέλα 30 L)
- **ΜΟΝΩΣΗ ΜΕΓΑΛΟΥ ΠΑΧΟΥΣ** 34 mm (18 mm για τα μοντέλα 30 L)
- **ΧΑΛΚΙΝΗ ΗΛΕΚΤΡΙΚΗ ΑΝΤΙΣΤΑΣΗ**
- **ΕΝΔΕΙΞΗ BILIGHT:**
  - Κόκκινη φωτεινή ένδειξη για λειτουργία θέρμανσης
  - Μπλε φωτεινή ένδειξη για λειτουργία ετοιμότητας
- **ΔΙΑΚΟΠΤΗΣ** ON/OFF
- **ΑΝΤΙ-ΨΥΚΤΙΚΗ ΛΕΙΤΟΥΡΓΙΑ**
- **ECO SETTING** του θερμοστάτη για οικονομική και μακροχρόνια λειτουργία
- Γκάμα 30 L - 80 L

| ΜΟΝΤΕΛΟ | | BILIGHT SLIM 30 | BILIGHT SLIM 50 | BILIGHT SLIM 80 |
|---|---|---|---|---|
| ΚΩΔΙΚΟΣ | | GCV 303512 B11 TSR | GCV 503820 B11 TSR | GCV 803830 B12 TSR |
| TIN | | 303121 | 303960 | 303964 |
| Πραγματική χωρητικότητα | L | 30 | 50 | 80 |
| Διάμετρος | mm | 353 | 386 | 386 |
| Ονομαστική ισχύς | W | 1200 | 2000 | 3000 |
| Χρόνος θέρμανσης –Δ t 45 K (15 - 60° C) | | 1 h 18 min | 1 h 18 min | 1 h 25 min |
| Ετήσια κατανάλωση ηλεκτρικής ενέργειας AEC | kWh | 571 | 1402 | 1410 |
| Ενεργειακή κλάση | | C | C | C |
| Προφίλ φορτίου | | S | M | M |
| *T out of box | °C | 60 | 60 | 60 |
| **V 40 | L | 44 | 70 | 117 |
| ***T μέγ | °C | 70 | 70 | 70 |
| ****Μέγ 40 | L | 49 | 87 | 153 |
| Μόνωση | mm | 18 | 34 | 34 |

*T out of box – η βέλτιστη θερμοκρασία λειτουργίας για το συγκεκριμένο μοντέλο ηλεκτρικού θερμοσίφωνα, που έχει οριστεί από τον παραγωγό
**V 40 – η ποσότητα ζεστού νερού που μπορεί να παραγάγει ο ηλεκτρικός θερμοσίφωνας, ενώ λειτουργεί σε θερμοκρασία T out of box
***T μέγ – η μέγιστη θερμοκρασία λειτουργίας του ηλεκτρικού θερμοσίφωνα
****Μέγ 40 – η μέγιστη ποσότητα ζεστού νερού που μπορεί να παραγάγει ο ηλεκτρικός θερμοσίφωνας, ενώ λειτουργεί στη μέγιστη θερμοκρασία

# BiLight Slim Κάθετο

ΛΕΙΤΟΥΡΓΙΑ BILIGHT

SLIM DESIGN

ΤΕΧΝΟΛΟΓΙΑ INSUTECH

ΧΩΡΙΣ ΘΕΡΜΟΓΕΦΥΡΑ

ΦΑΙΝΟΜΕΝΟ ΕΜΒΟΛΟΥ

ΣΩΛΗΝΑΣ ΑΠΟ ΑΝΟΞΕΙΔΩΤΟ ΑΤΣΑΛΙ

ΧΑΛΚΙΝΗ ΗΛΕΚΤΡΙΚΗ ΑΝΤΙΣΤΑΣΗ

ΠΙΣΤΟΠΟΙΗΤΙΚΟ ΥΓΙΕΙΝΗΣ

CRYSTALTECH

ΣΥΓΚΟΛΛΗΣΗ PLASMA

ΡΥΘΜΙΖΟΜΕΝΟΣ ΘΕΡΜΟΣΤΑΤΗΣ

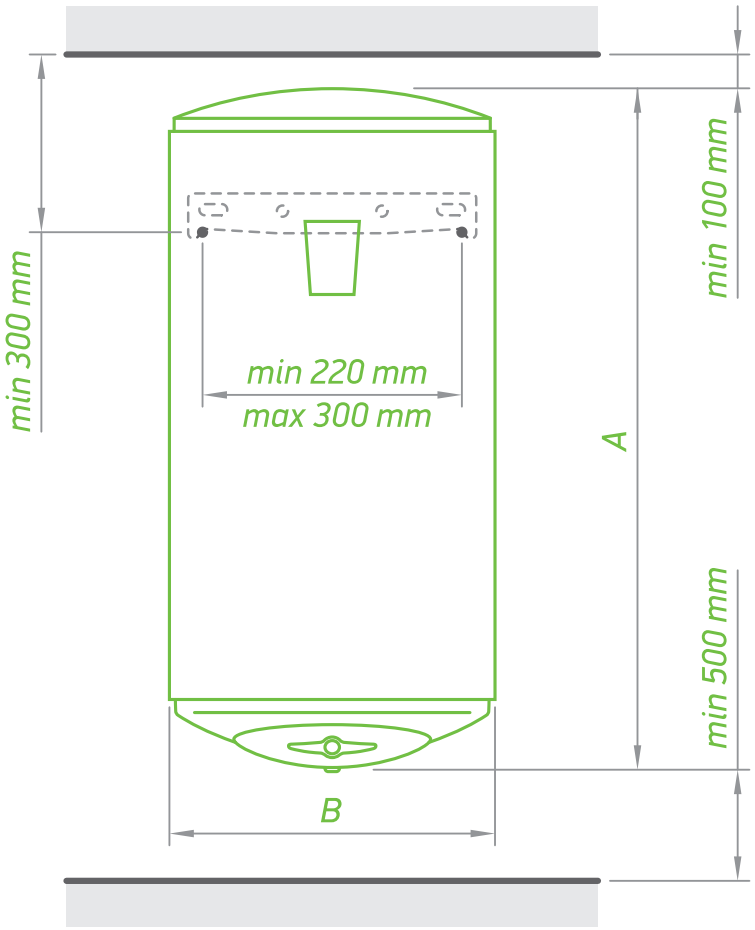


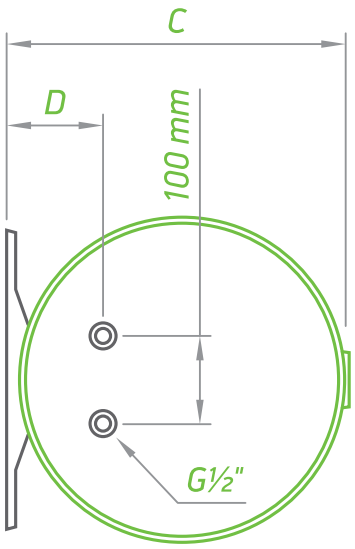


| ΔΙΑΣΤΑΣΕΙΣ ΠΡΟΪΟΝΤΩΝ | | BILIGHT SLIM 30 | BILIGHT SLIM 50 | BILIGHT SLIM 80 |
|---|---|---|---|---|
| ΚΩΔΙΚΟΣ | | GCV 303512 B11 TSR | GCV 503820 B11 TSR | GCV 803830 B12 TSR |
| TIN | | 303121 | 303960 | 303964 |
| ύψος (A) | mm | 557 | 803 | 1205 |
| πλάτος (B) | mm | 353 | 386 | 386 |
| βάθος (C) | mm | 380 | 412 | 412 |
| D | mm | 82 | 98 | 98 |

# BiLight Κάθετο με εναλλάκτη θερμότητας

- Δυνατότητα σύνδεσης με **ΕΝΑΛΛΑΚΤΙΚΕΣ/ ΑΝΑΝΕΩΣΙΜΕΣ** πηγές ενέργειας
- **ΧΑΛΚΙΝΗ ΗΛΕΚΤΡΙΚΗ ΑΝΤΙΣΤΑΣΗ**
- **ΕΝΔΕΙΞΗ BILIGHT:**
  - Κόκκινη φωτεινή ένδειξη για λειτουργία θέρμανσης
  - Μπλε φωτεινή ένδειξη για λειτουργία ετοιμότητας
- **ΔΙΑΚΟΠΤΗΣ** ON/OFF
- **ΑΝΤΙ-ΨΥΚΤΙΚΗ ΛΕΙΤΟΥΡΓΙΑ**
- Γκάμα 80 L - 100 L

| ΜΟΝΤΕΛΟ | | BILIGHT 80 SE | BILIGHT 100 SE |
|---|---|---|---|
| ΚΩΔΙΚΟΣ | | GCVS 804440 B11 TR | GCVS 1004440 B11 TR |
| TIN | | 303353 | 303352 |
| Πραγματική χωρητικότητα | L | 81 | 98 |
| Διάμετρος | mm | 440 | 440 |
| Ονομαστική ισχύς | W | 4000 | 4000 |
| Χρόνος θέρμανσης –Δ t 45 K (15 - 60° C)**80° C | | 54 min | 45 min |
| Ενεργειακή κλάση | | C | C |
| Επιφάνεια εναλλάκτη θερμότητας | $m^2$ | 0,21 | 0,28 |
| Χωρητικότητα εναλλάκτη θερμότητας | L | 0,9 | 1,2 |
| Ισχύς εναλλάκτη σε συνεχή λειτουργία (μέγ. έξοδος πηνίου) *60-80° C | kW | 2,9 | 6 |
| Συνεχής παροχή ζεστού νερού σε Δ t 35° C *60 - 80° C | L/h | 71 | 142 |
| Υποδοχή αισθητήρων | | - | - |
| Μόνιμες απώλειες S | W | 58 | 64 |
| Μόνωση | mm | 18 | 18 |

*εισερχόμενο-εξερχόμενο ρευστό μεταφοράς θερμότητας στον εναλλάκτη θερμότητας
**εισερχόμενο ρευστό μεταφοράς θερμότητας στον εναλλάκτη θερμότητας

# BiLight Κάθετο με εναλλάκτη θερμότητας

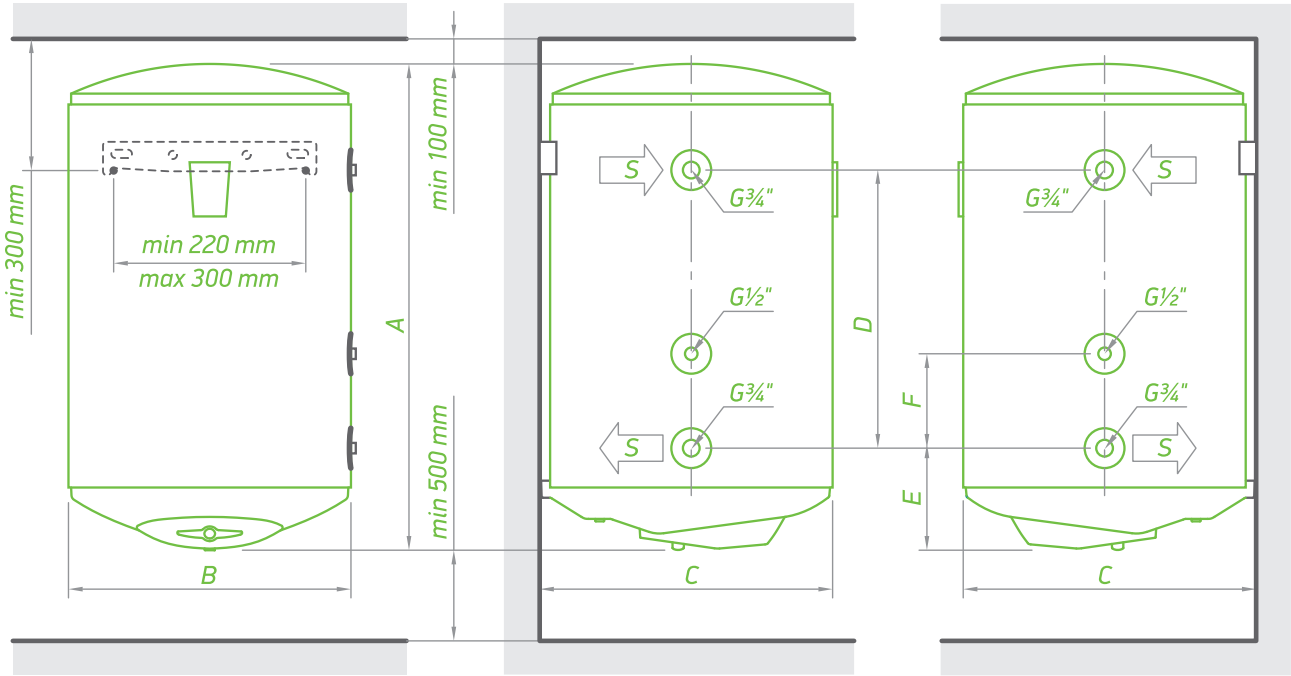

ΛΕΙΤΟΥΡΓΙΑ BILIGHT

ΡΥΘΜΙΖΟΜΕΝΟΣ ΘΕΡΜΟΣΤΑΤΗΣ

ΤΕΧΝΟΛΟΓΙΑ INSUTECH

ΧΩΡΙΣ ΘΕΡΜΟΓΕΦΥΡΑ

ΦΑΙΝΟΜΕΝΟ ΕΜΒΟΛΟΥ

ΣΩΛΗΝΑΣ ΑΠΟ ΑΝΟΞΕΙΔΩΤΟ ΑΤΣΑΛΙ

ΧΑΛΚΙΝΗ ΗΛΕΚΤΡΙΚΗ ΑΝΤΙΣΤΑΣΗ

ΠΙΣΤΟΠΟΙΗΤΙΚΟ ΥΓΙΕΙΝΗΣ

CRYSTALTECH

ΣΥΓΚΟΛΛΗΣΗ PLASMA

| ΔΙΑΣΤΑΣΕΙΣ ΠΡΟΪΟΝΤΩΝ | | BILIGHT 80 SE | BILIGHT 100 SE |
|---|---|---|---|
| ΚΩΔΙΚΟΣ | | GCVS 804440 B11 TR | GCVS 1004440 B11 TR |
| TIN | | 303353 | 303352 |
| ύψος (A) | mm | 845 | 985 |
| πλάτος (B) | mm | 440 | 440 |
| βάθος (C) | mm | 467 | 467 |
| D | mm | 360 | 480 |
| E | mm | 243 | 243 |
| F | mm | 120 | 120 |

# BiLight Κάθετο με εναλλάκτη θερμότητας υψηλής απόδοσης

- Δυνατότητα σύνδεσης με **ΕΝΑΛΛΑΚΤΙΚΕΣ/ ΑΝΑΝΕΩΣΙΜΕΣ** πηγές ενέργειας
- Ενσωματωμένος εναλλάκτης θερμότητας υψηλής απόδοσης με ενσωματωμένο **ΣΤΡΟΒΙΛΙΣΤΗ**
- Ειδικός σχεδιασμός του εναλλάκτη θερμότητας που ενισχύει τη **ΘΕΡΜΑΝΣΗ ΟΛΟΥ ΤΟΥ ΟΓΚΟΥ ΤΟΥ ΝΕΡΟΥ**
- **ΥΠΟΔΟΧΗ** για αισθητήρα θερμοκρασίας (για μοντέλα 100 L, 120 L και 150 L)
- **ΧΑΛΚΙΝΗ ΗΛΕΚΤΡΙΚΗ ΑΝΤΙΣΤΑΣΗ**
- **ΕΝΔΕΙΞΗ BILIGHT:**
  - Κόκκινη φωτεινή ένδειξη για λειτουργία θέρμανσης
  - Μπλε φωτεινή ένδειξη για λειτουργία ετοιμότητας
- **ΔΙΑΚΟΠΤΗΣ** ON/OFF
- **ΑΝΤΙ-ΨΥΚΤΙΚΗ ΛΕΙΤΟΥΡΓΙΑ**
- Γκάμα 80 L - 120 L

| ΜΟΝΤΕΛΟ | | BILIGHT 80 S | BILIGHT 100 S | BILIGHT 120 S |
|---|---|---|---|---|
| ΚΩΔΙΚΟΣ | | GCV6S(L) 804430 B12 TSRP | GCV9S(L) 1004430 B12 TSRP | GCV9S(L) 1204430 B12 TSRP |
| TIN | | 305529 / 305530 | 305517 / 305520 | 305518 / 305519 |
| Πραγματική χωρητικότητα | L | 79 | 96 | 116 |
| Διάμετρος | mm | 440 | 440 | 440 |
| Ονομαστική ισχύς | W | 3000 | 3000 | 3000 |
| Χρόνος θέρμανσης –Δ t 45 K (15 - 60° C)**80° C | | 18 min | 18 min | 22 min |
| Ενεργειακή κλάση | | C | C | C |
| Επιφάνεια εναλλάκτη θερμότητας | $m^2$ | 0,45 | 0,7 | 0,7 |
| Χωρητικότητα εναλλάκτη θερμότητας | L | 2,1 | 3,2 | 3,2 |
| Ισχύς εναλλάκτη σε συνεχή λειτουργία (μέγ. έξοδος πηνίου) *60-80° C | kW | 13,8 | 18,5 | 18,5 |
| Συνεχής παροχή ζεστού νερού σε Δ t 35° C *60 - 80° C | L/h | 329 | 433 | 433 |
| Υποδοχή αισθητήρων | | x 1 | x 1 | x 1 |
| Μόνιμες απώλειες S | W | 61 | 67 | 81 |
| Μόνωση | mm | 18 | 18 | 18 |

*εισερχόμενο-εξερχόμενο ρευστό μεταφοράς θερμότητας στον εναλλάκτη θερμότητας
**εισερχόμενο ρευστό μεταφοράς θερμότητας στον εναλλάκτη θερμότητας

# BiLight Κάθετο με εναλλάκτη θερμότητας υψηλής απόδοσης

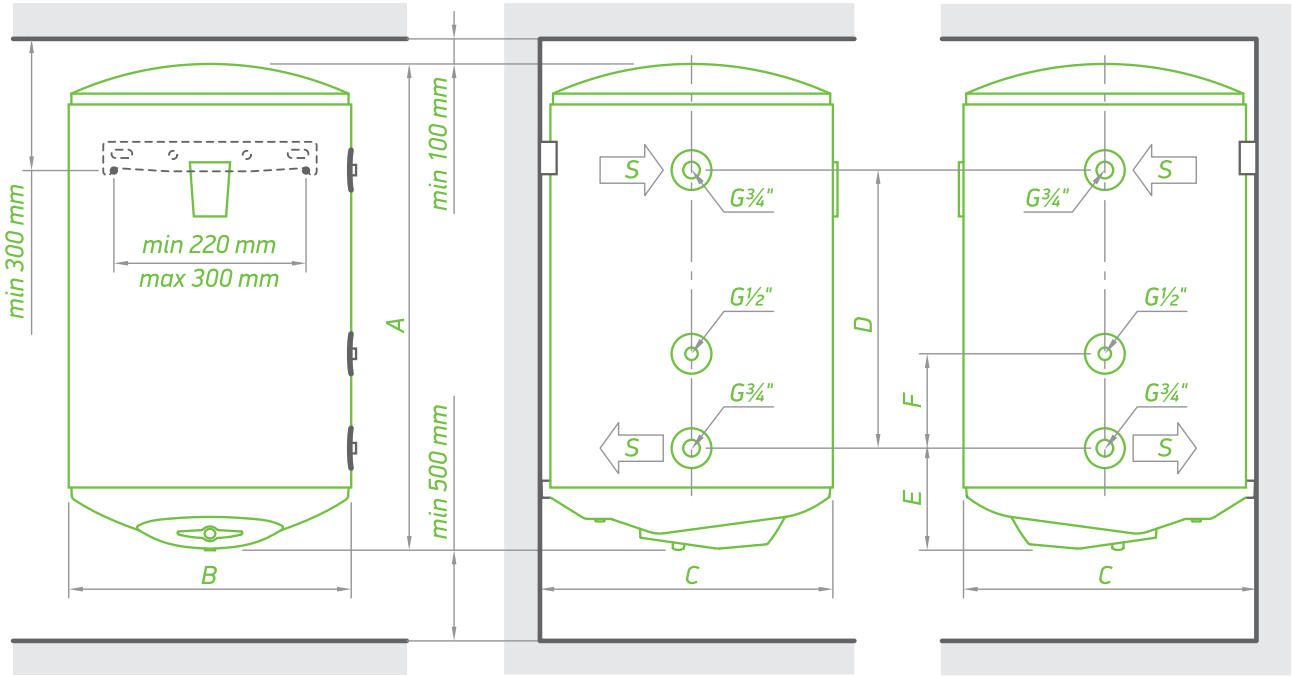

ΛΕΙΤΟΥΡΓΙΑ BILIGHT

ΣΤΡΟΒΙΛΙΣΤΗΣ

ΤΕΧΝΟΛΟΓΙΑ INSUTECH

ΧΩΡΙΣ ΘΕΡΜΟΓΕΦΥΡΑ

ΦΑΙΝΟΜΕΝΟ ΕΜΒΟΛΟΥ

ΣΩΛΗΝΑΣ ΑΠΟ ΑΝΟΞΕΙΔΩΤΟ ΑΤΣΑΛΙ

ΧΑΛΚΙΝΗ ΗΛΕΚΤΡΙΚΗ ΑΝΤΙΣΤΑΣΗ

ΠΙΣΤΟΠΟΙΗΤΙΚΟ ΥΓΙΕΙΝΗΣ

CRYSTALTECH

ΣΥΓΚΟΛΛΗΣΗ PLASMA

ΡΥΘΜΙΖΟΜΕΝΟΣ ΘΕΡΜΟΣΤΑΤΗΣ

| ΔΙΑΣΤΑΣΕΙΣ ΠΡΟΪΟΝΤΩΝ | | BILIGHT 80 S | BILIGHT 100 S | BILIGHT 120 S |
|---|---|---|---|---|
| ΚΩΔΙΚΟΣ | | GCV6S(L) 804430 B12 TSRP | GCV9S(L) 1004430 B12 TSRP | GCV9S(L) 1204430 B12 TSRP |
| TIN | | 305529 / 305530 | 305517 / 305520 | 305518 / 305519 |
| ύψος (A) | mm | 845 | 985 | 1150 |
| πλάτος (B) | mm | 440 | 440 | 440 |
| βάθος (C) | mm | 467 | 467 | 467 |
| D | mm | 295 | 445 | 445 |
| E | mm | 243 | 243 | 243 |
| F | mm | 120 | 120 | 120 |

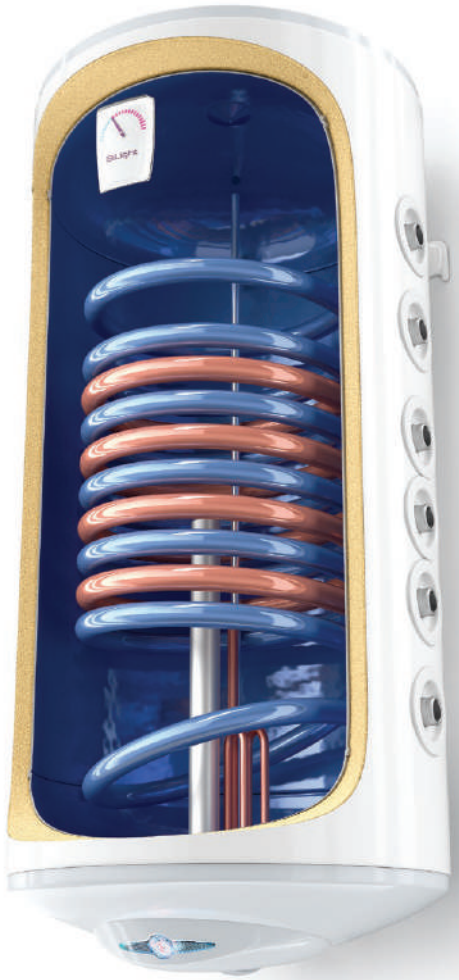

# BiLight Κάθετο με διπλό ενσωματωμένο εναλλάκτη θερμότητας

- Δυνατότητα σύνδεσης με two **ΕΝΑΛΛΑΚΤΙΚΕΣ/ΑΝΑΝΕΩΣΙΜΕΣ** πηγές ενέργειας
- Ενσωματωμένος εναλλάκτης θερμότητας υψηλής απόδοσης με ενσωματωμένο **ΣΤΡΟΒΙΛΙΣΤΗ**
- Ειδικός σχεδιασμός του εναλλάκτη θερμότητας που ενισχύει τη **ΘΕΡΜΑΝΣΗ ΟΛΟΥ ΤΟΥ ΟΓΚΟΥ ΤΟΥ ΝΕΡΟΥ**
- **2 ΥΠΟΔΟΧΕΣ** για αισθητήρες θερμοκρασίας
- **ΧΑΛΚΙΝΗ ΗΛΕΚΤΡΙΚΗ ΑΝΤΙΣΤΑΣΗ**
- **ΕΝΔΕΙΞΗ BILIGHT:**
  - Κόκκινη φωτεινή ένδειξη για λειτουργία θέρμανσης
  - Μπλε φωτεινή ένδειξη για λειτουργία ετοιμότητας
- **ΔΙΑΚΟΠΤΗΣ** ON/OFF
- **ΑΝΤΙ-ΨΥΚΤΙΚΗ** ΛΕΙΤΟΥΡΓΙΑ
- Γκάμα 100 L - 150 L

| ΜΟΝΤΕΛΟ | | BILIGHT 100 S2 | BILIGHT 120 S2 | BILIGHT 150 S2 |
|---|---|---|---|---|
| ΚΩΔΙΚΟΣ | | GCV7/4S(L) 1004430 B12 TSRP2 | GCV7/4S(L) 1204430 B12 TSRP2 | GCV7/4S(L) 1504430 B12 TSRP2 |
| TIN | | 305521 305522 | 305523 305524 | 305525 305526 |
| Πραγματική χωρητικότητα | L | 95 | 115 | 138 |
| Διάμετρος | mm | 440 | 440 | 440 |
| Ονομαστική ισχύς | W | 3000 | 3000 | 3000 |
| Χρόνος θέρμανσης –Δ t 45 K (15 - 60° C)**80° C | | 38min 54min | 38min 54min | 42 min 54 min |
| Ενεργειακή κλάση | | C | C | C |
| Επιφάνεια εναλλάκτη θερμότητας | $m^2$ | 0.5 / 0.3 | 0.5 / 0.3 | 0.5 / 0.3 |
| Χωρητικότητα εναλλάκτη θερμότητας | L | 2.4 / 1.4 | 2.4 / 1.4 | 2.4 / 1.4 |
| Ισχύς εναλλάκτη σε συνεχή λειτουργία (μέγ. έξοδος πηνίου) *60-80° C | kW | 13.4 / 8.1 | 13.4 / 8.1 | 13.4 / 8.1 |
| Συνεχής παροχή ζεστού νερού σε Δ t 35° C *60 - 80° C | L/h | 330 / 201 | 330 / 201 | 330 / 201 |
| Υποδοχή αισθητήρων | | x 2 | x 2 | x 2 |
| Μόνιμες απώλειες S | W | 67 | 81 | 93 |
| Μόνωση | mm | 18 | 18 | 18 |

| ΔΙΑΣΤΑΣΕΙΣ ΠΡΟΪΟΝΤΩΝ | | BILIGHT 100 S2 | BILIGHT 120 S2 | BILIGHT 150 S2 |
|---|---|---|---|---|
| ΚΩΔΙΚΟΣ | | GCV7/4S(L) 1004430 B12 TSRP2 | GCV7/4S(L) 1204430 B12 TSRP2 | GCV7/4S(L) 1504430 B12 TSRP2 |
| TIN | | 305521 305522 | 305523 305524 | 305525 305526 |
| ύψος (A) | mm | 985 | 1150 | 1315 |
| πλάτος (B) | mm | 440 | 440 | 440 |
| βάθος (C) | mm | 467 | 467 | 467 |
| D | mm | 243 | 243 | 243 |
| E | mm | 341 | 341 | 341 |
| F | mm | 431 | 431 | 431 |
| G | mm | 525 | 525 | 525 |
| H | mm | 645 | 645 | 645 |
| I | mm | 743 | 743 | 743 |

*εισερχόμενο-εξερχόμενο ρευστό μεταφοράς θερμότητας στον εναλλάκτη θερμότητας
**εισερχόμενο ρευστό μεταφοράς θερμότητας στον εναλλάκτη θερμότητας

# BiLight Κάθετο με διπλό ενσωματωμένο εναλλάκτη θερμότητας

ΛΕΙΤΟΥΡΓΙΑ BILIGHT

ΣΤΡΟΒΙΛΙΣΤΗΣ

ΤΕΧΝΟΛΟΓΙΑ INSUTECH

ΧΩΡΙΣ ΘΕΡΜΟΓΕΦΥΡΑ

ΦΑΙΝΟΜΕΝΟ ΕΜΒΟΛΟΥ

ΣΩΛΗΝΑΣ ΑΠΟ ΑΝΟΞΕΙΔΩΤΟ ΑΤΣΑΛΙ

ΧΑΛΚΙΝΗ ΗΛΕΚΤΡΙΚΗ ΑΝΤΙΣΤΑΣΗ

ΠΙΣΤΟΠΟΙΗΤΙΚΟ ΥΓΙΕΙΝΗΣ

CRYSTALTECH

ΣΥΓΚΟΛΛΗΣΗ PLASMA

ΡΥΘΜΙΖΟΜΕΝΟΣ ΘΕΡΜΟΣΤΑΤΗΣ

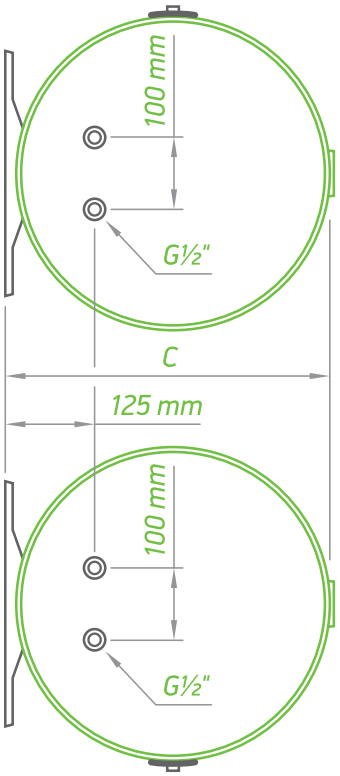


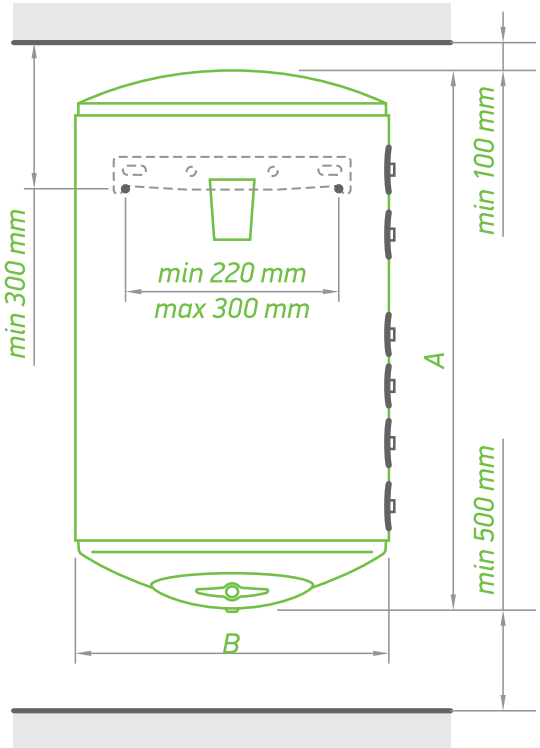


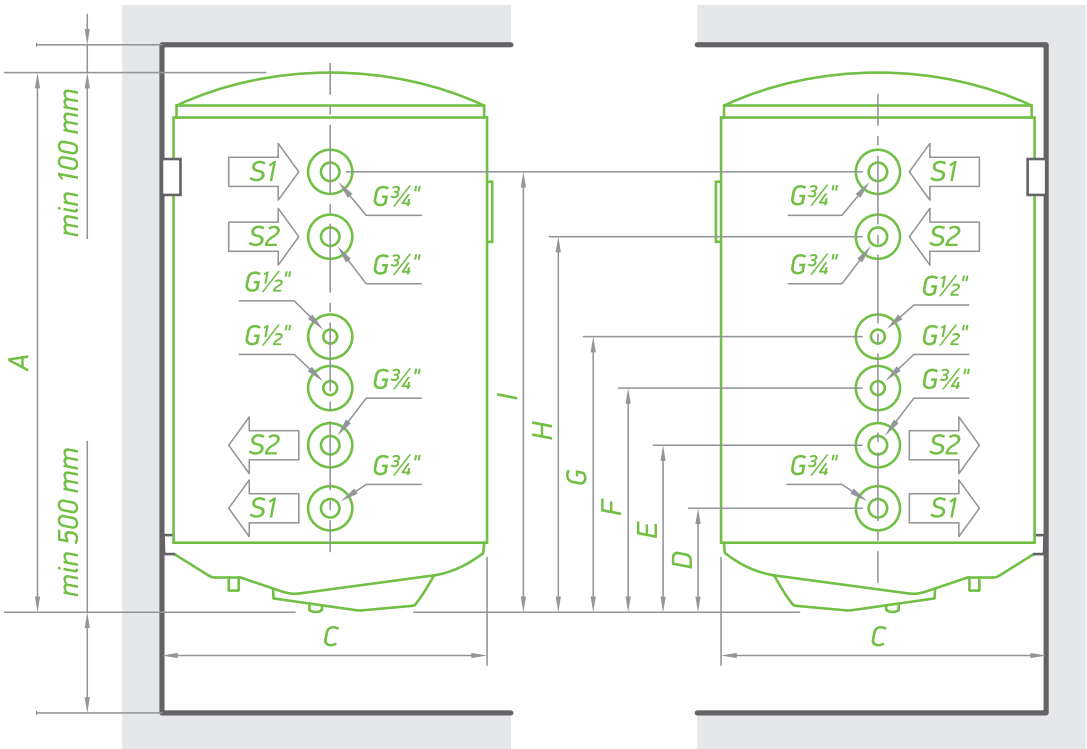

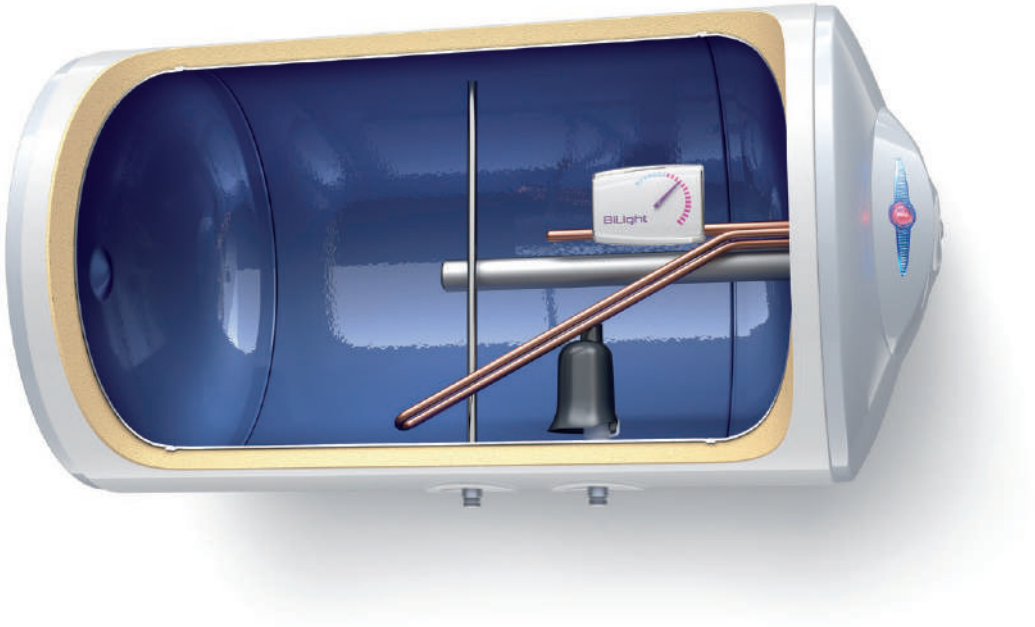


## BiLight Οριζόντιο

- **ΝΕΟ ΑΚΡΟΦΥΣΙΟ ΚΑΜΠΑΝΑ:** Επαναστατική λύση για περισσότερο ζεστό νερό*
- **ΧΑΛΚΙΝΗ ΗΛΕΚΤΡΙΚΗ ΑΝΤΙΣΤΑΣΗ**
- **ΕΝΔΕΙΞΗ BILIGHT:**
  - Κόκκινη φωτεινή ένδειξη για λειτουργία θέρμανσης
  - Μπλε φωτεινή ένδειξη για λειτουργία ετοιμότητας
- **ΔΙΑΚΟΠΤΗΣ** ON/OFF
- **ΑΝΤΙ-ΨΥΚΤΙΚΗ ΛΕΙΤΟΥΡΓΙΑ**
- **ECO SETTING** του θερμοστάτη για οικονομική και μακροχρόνια λειτουργία
- Γκάμα 60 L - 120 L

ΛΕΙΤΟΥΡΓΙΑ BILIGHT

ΤΡΙΧΟΕΙΔΗΣ ΘΕΡΜΟΣΤΑΤΗΣ

ΤΕΧΝΟΛΟΓΙΑ INSUTECH

ΧΩΡΙΣ ΘΕΡΜΟΓΕΦΥΡΑ

ΧΑΛΚΙΝΗ ΗΛΕΚΤΡΙΚΗ ΑΝΤΙΣΤΑΣΗ

ΦΑΙΝΟΜΕΝΟ ΕΜΒΟΛΟΥ

ΣΩΛΗΝΑΣ ΑΠΟ ΑΝΟΞΕΙΔΩΤΟ ΑΤΣΑΛΙ

CRYSTALTECH

ΣΥΓΚΟΛΛΗΣΗ PLASMA

ΠΙΣΤΟΠΟΙΗΤΙΚΟ ΥΓΙΕΙΝΗΣ

ΡΥΘΜΙΖΟΜΕΝΟΣ ΘΕΡΜΟΣΤΑΤΗΣ

***Έως και 40% περισσότερο ζεστό νερό, ανάλογα με το εκάστοτε μοντέλο, σε σύγκριση με τα οριζόντια μοντέλα TESY BiLight με παλαιότερα ακροφύσια ΕΜΒΟΛΟΥ.**
Με το ΝΕΟ ακροφύσιο εμβόλου, ένας οριζόντιος θερμοσίφωνας TESY παρέχει παρόμοια ποσότητα ζεστού νερού με έναν κατακόρυφο.

# BiLight Οριζόντιο

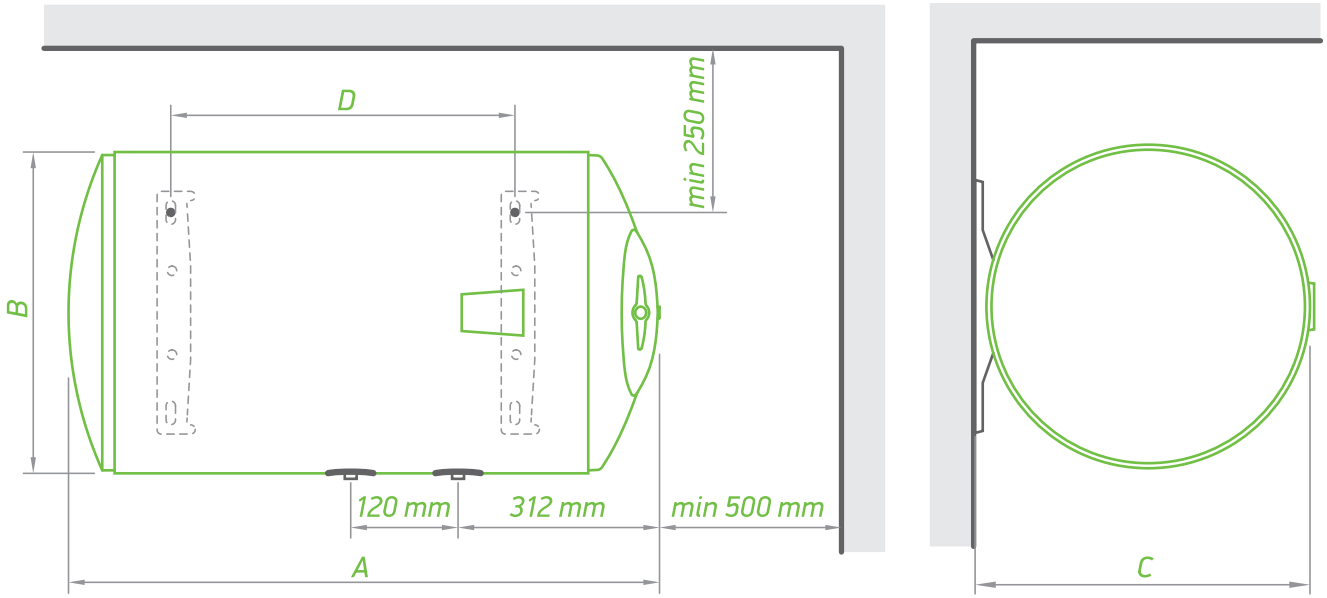


| ΜΟΝΤΕΛΟ | | BILIGHT SLIM 60 H | BILIGHT 80 H | BILIGHT 100 H | BILIGHT 120 H |
|---|---|---|---|---|---|
| ΚΩΔΙΚΟΣ | | GCH 604440 B12 TR | GCH 804440 B12 TR | GCH 1004440 B12 TR | GCH 1204440 B12 TR |
| TIN | | 305336 | 305337 | 305338 | 305339 |
| Πραγματική χωρητικότητα | L | 60 | 82 | 100 | 120 |
| Διάμετρος | mm | 353 | 440 | 440 | 440 |
| Ονομαστική ισχύς | W | 4000 | 4000 | 4000 | 4000 |
| Χρόνος θέρμανσης –Δ t 45 K (15 - 60° C) | | 46 min | 1 h 4 min | 1 h 18 min | 1 h 34 min |
| Ετήσια κατανάλωση ηλεκτρικής ενέργειας AEC | kWh | 1419 | 2766 | 2750 | 2756 |
| Ενεργειακή κλάση | | C | C | C | C |
| Προφίλ φορτίου | | M | M | L | L |
| *T out of box | °C | 70 | 60 | 75 | 70 |
| **V 40 | L | 78 | 111 | 138 | 160 |
| ***T μέγ | °C | 70 | 70 | 75 | 70 |
| ****Μέγ 40 | L | 78 | 146 | 177 | 213 |
| Μόνωση | mm | 18 | 18 | 18 | 18 |

| ΔΙΑΣΤΑΣΕΙΣ ΠΡΟΪΟΝΤΩΝ | | BILIGHT SLIM 60 H | BILIGHT 80 H | BILIGHT 100 H | BILIGHT 120 H |
|---|---|---|---|---|---|
| ύψος (B) | mm | 440 | 440 | 440 | 440 |
| πλάτος (A) | mm | 675 | 855 | 995 | 1160 |
| βάθος (C) | mm | 468 | 467 | 467 | 467 |
| D | mm | 411 | 407 | 552 | 702 |

*T out of box – η βέλτιστη θερμοκρασία λειτουργίας για το συγκεκριμένο μοντέλο ηλεκτρικού θερμοσίφωνα, που έχει οριστεί από τον παραγωγό
**V 40 – η ποσότητα ζεστού νερού που μπορεί να παραγάγει ο ηλεκτρικός θερμοσίφωνας, ενώ λειτουργεί σε θερμοκρασία T out of box
***T μέγ – η μέγιστη θερμοκρασία λειτουργίας του ηλεκτρικού θερμοσίφωνα
****Μέγ 40 – η μέγιστη ποσότητα ζεστού νερού που μπορεί να παραγάγει ο ηλεκτρικός θερμοσίφωνας, ενώ λειτουργεί στη μέγιστη θερμοκρασία

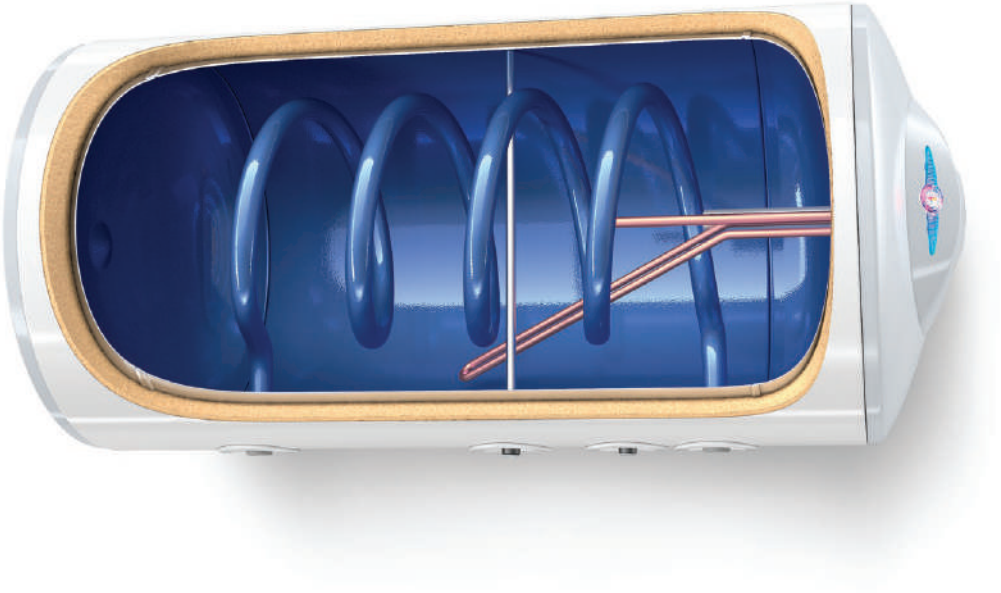

# BiLight Οριζόντιο με εναλλάκτη θερμότητας

- Δυνατότητα σύνδεσης με **ΕΝΑΛΛΑΚΤΙΚΕΣ/ΑΝΑΝΕΩΣΙΜΕΣ** πηγές ενέργειας
- **ΧΑΛΚΙΝΗ ΗΛΕΚΤΡΙΚΗ ΑΝΤΙΣΤΑΣΗ**
- **ΕΝΔΕΙΞΗ BILIGHT:**
  - Κόκκινη φωτεινή ένδειξη για λειτουργία θέρμανσης
  - Μπλε φωτεινή ένδειξη για λειτουργία ετοιμότητας
- **ΔΙΑΚΟΠΤΗΣ** ON/OFF
- **ΑΝΤΙ-ΨΥΚΤΙΚΗ ΛΕΙΤΟΥΡΓΙΑ**
- **ECO SETTING** του θερμοστάτη για οικονομική και μακροχρόνια λειτουργία
- Γκάμα 80 L - 100 L

ΛΕΙΤΟΥΡΓΙΑ BILIGHT

ΤΡΙΧΟΕΙΔΗΣ ΘΕΡΜΟΣΤΑΤΗΣ

ΤΕΧΝΟΛΟΓΙΑ INSUTECH

ΧΩΡΙΣ ΘΕΡΜΟΓΕΦΥΡΑ

ΧΑΛΚΙΝΗ ΗΛΕΚΤΡΙΚΗ ΑΝΤΙΣΤΑΣΗ

ΦΑΙΝΟΜΕΝΟ ΕΜΒΟΛΟΥ

ΣΩΛΗΝΑΣ ΑΠΟ ΑΝΟΞΕΙΔΩΤΟ ΑΤΣΑΛΙ

CRYSTALTECH

ΣΥΓΚΟΛΛΗΣΗ PLASMA

ΠΙΣΤΟΠΟΙΗΤΙΚΟ ΥΓΙΕΙΝΗΣ

ΡΥΘΜΙΖΟΜΕΝΟΣ ΘΕΡΜΟΣΤΑΤΗΣ

# BiLight Οριζόντιο με εναλλάκτη θερμότητας

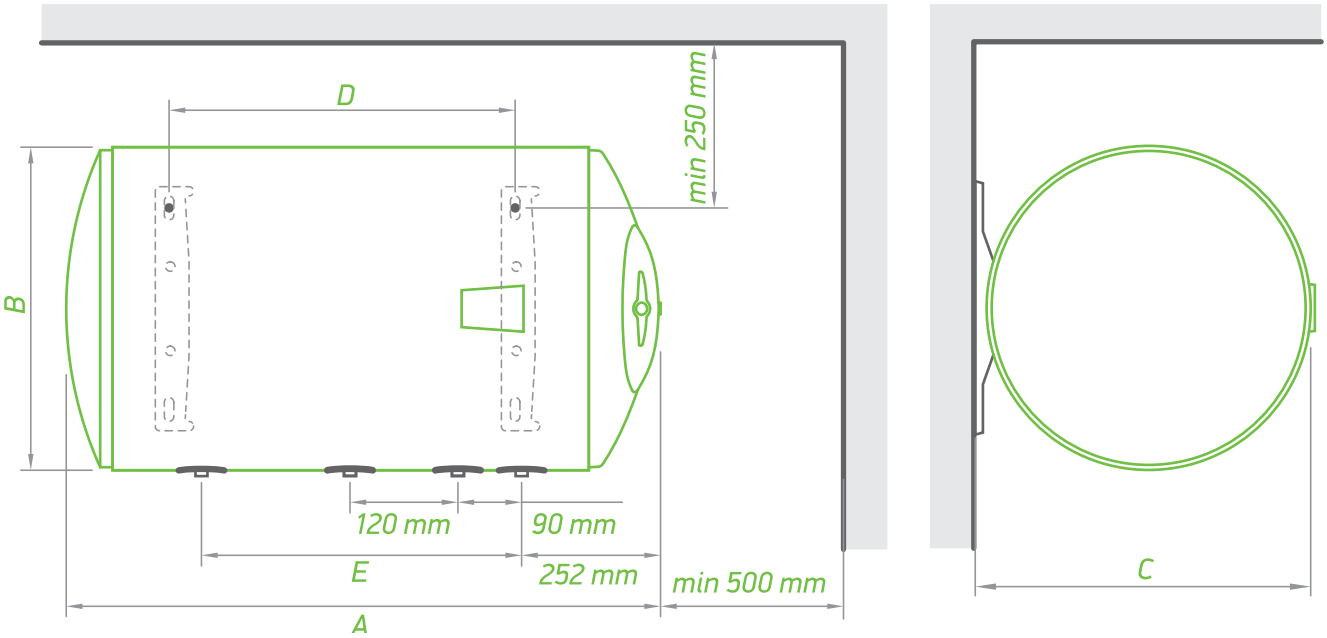


| ΜΟΝΤΕΛΟ | | BILIGHT80 HS | BILIGHT 100 HS |
|---|---|---|---|
| ΚΩΔΙΚΟΣ | | GCHS 804440 B11 T | GCHS 1004440 B11 T |
| TIN | | 303609 | 303611 |
| Πραγματική χωρητικότητα | L | 81 | 98 |
| Διάμετρος | mm | 440 | 440 |
| Ονομαστική ισχύς | W | 4000 | 4000 |
| Χρόνος θέρμανσης –Δ t 45 K (15 - 60° C)**80° C | | 54 min | 45 min |
| Ενεργειακή κλάση | | C | C |
| Επιφάνεια εναλλάκτη θερμότητας | $m^2$ | 0,21 | 0,28 |
| Χωρητικότητα εναλλάκτη θερμότητας | L | 0,9 | 1,2 |
| Ισχύς εναλλάκτη σε συνεχή λειτουργία (μέγ. έξοδος πηνίου) *60-80° C | kW | 2,9 | 5,7 |
| Συνεχής παροχή ζεστού νερού σε Δ t 35° C *60 - 80° C | L/h | 70 | 139 |
| Μόνιμες απώλειες S | W | 63 | 74 |
| Μόνωση | mm | 18 | 18 |

| ΔΙΑΣΤΑΣΕΙΣ ΠΡΟΪΟΝΤΩΝ | | BILIGHT80 HS | BILIGHT 100 HS |
|---|---|---|---|
| height (B) | mm | 440 | 440 |
| πλάτος (A) | mm | 855 | 995 |
| βάθος (C) | mm | 467 | 467 |
| D | mm | 407 | 552 |
| E | mm | 360 | 480 |

*εισερχόμενο-εξερχόμενο ρευστό μεταφοράς θερμότητας στον εναλλάκτη θερμότητας
**εισερχόμενο ρευστό μεταφοράς θερμότητας στον εναλλάκτη θερμότητας

# BiLight Δαπέδου

- **ΕΙΔΙΚΟΣ ΣΧΕΔΙΑΣΜΟΣ ΓΙΑ ΤΟΠΟΘΕΤΗΣΗ ΣΤΟ ΔΑΠΕΔΟ**
- **ΕΝΔΕΙΞΗ BILIGHT:**
  - Κόκκινη φωτεινή ένδειξη για λειτουργία θέρμανσης
  - Μπλε φωτεινή ένδειξη για λειτουργία ετοιμότητας
- Εξωτερικός θερμορυθμιστής **ECO SETTING** για οικονομική και μακροχρόνια λειτουργία
- **ΔΙΑΚΟΠΤΗΣ** ON/OFF
- Γκάμα 60 L - 120 L

ΛΕΙΤΟΥΡΓΙΑ BILIGHT

ΧΩΡΙΣ ΘΕΡΜΟΓΕΦΥΡΑ

CRYSTALTECH

ΤΕΧΝΟΛΟΓΙΑ INSUTECH

ΚΑΜΠΑΝΑ

ΧΑΛΚΙΝΗ ΗΛΕΚΤΡΙΚΗ ΑΝΤΙΣΤΑΣΗ

ΣΥΓΚΟΛΛΗΣΗ PLASMA

# BiLight Δαπέδου

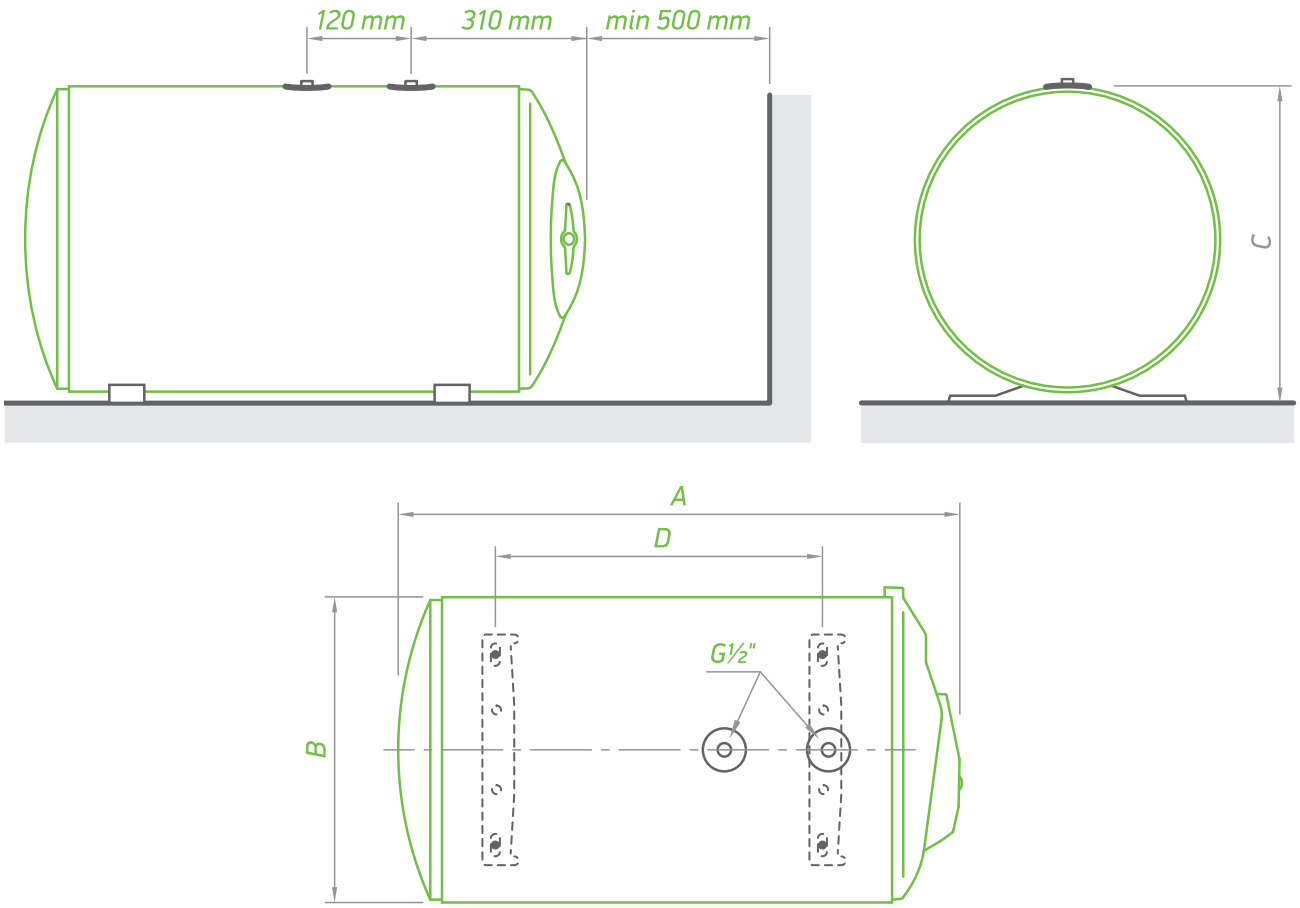


| ΜΟΝΤΕΛΟ | | BILIGHT ΔΑΠΕΔΟΥ 60 | BILIGHT ΔΑΠΕΔΟΥ 80 | BILIGHT ΔΑΠΕΔΟΥ 100 | BILIGHT ΔΑΠΕΔΟΥ 120 |
|---|---|---|---|---|---|
| ΚΩΔΙΚΟΣ | | GCHF 604440 B12 R | GCHF 804440 B12 R | GCHF 1004440 B12 R | GCHF 1204420 B12 R |
| TIN | | 304691 | 304693 | 304695 | 304696 |
| Πραγματική χωρητικότητα | L | 60 | 82 | 100 | 120 |
| Διάμετρος | mm | 440 | 440 | 440 | 440 |
| Ονομαστική ισχύς**** | W | 4000 | 4000 | 4000 | 4000 |
| Χρόνος θέρμανσης | max | 47 min | 1 h 4 min | 1 h 18 min | 1 h 34 min |
| Ετήσια κατανάλωση ηλεκτρικής ενέργειας AEC | kWh | 1419 | 2766 | 2750 | 2756 |
| Ενεργειακή κλάση | | C | C | C | C |
| Προφίλ φορτίου | | M | L | L | L |
| *T out of box | °C | 60 | 70 | 60 | 60 |
| **V 40 | L | 87 | 149 | 145 | 177 |
| ***T μέγ | °C | 70 | 70 | 70 | 70 |
| Μόνωση | mm | 18 | 18 | 18 | 18 |

| ΔΙΑΣΤΑΣΕΙΣ ΠΡΟΪΟΝΤΩΝ | | | | | |
|---|---|---|---|---|---|
| height (B) | mm | 440 | 440 | 440 | 440 |
| πλάτος (A) | mm | 675 | 855 | 995 | 1160 |
| βάθος (C) | mm | 467 | 467 | 467 | 467 |
| D | mm | 411 | 407 | 552 | 701 |

*T out of box – η βέλτιστη θερμοκρασία λειτουργίας για το συγκεκριμένο μοντέλο ηλεκτρικού θερμοσίφωνα, που έχει οριστεί από τον παραγωγό
**V 40 – η ποσότητα ζεστού νερού που μπορεί να παραγάγει ο ηλεκτρικός θερμοσίφωνας, ενώ λειτουργεί σε θερμοκρασία T out of box
***T μέγ – η μέγιστη θερμοκρασία λειτουργίας του ηλεκτρικού θερμοσίφωνα
****All BiLight models are available with Ονομαστική ισχύς of 4000 W.

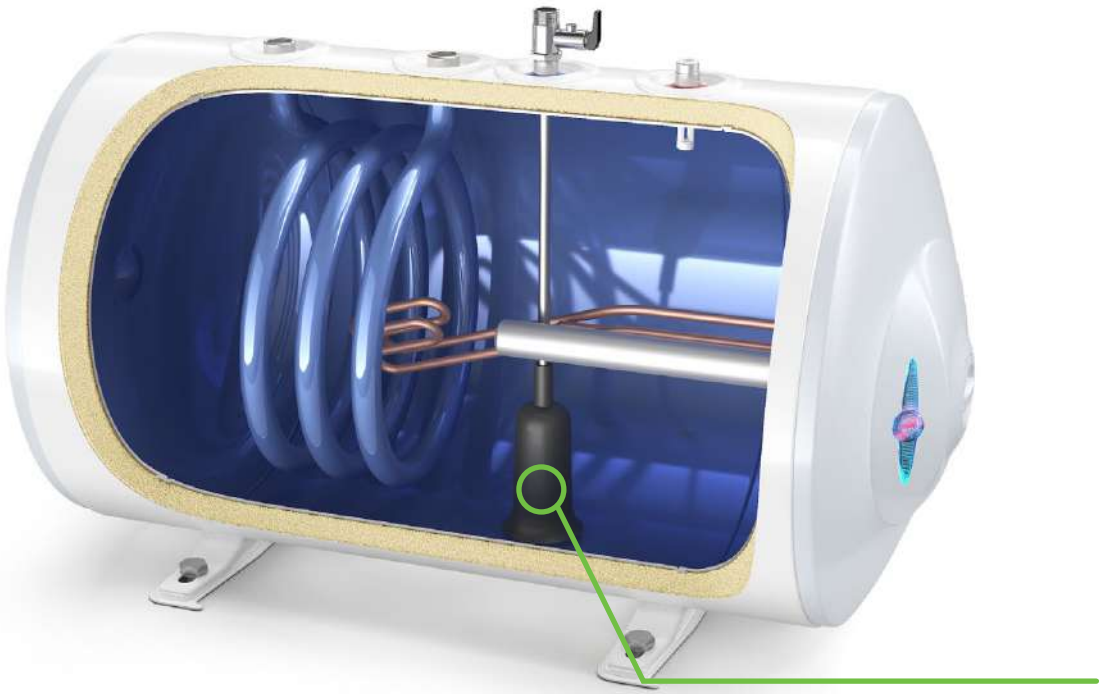

# BiLight Δαπέδου με Εναλλάκτη

**ΕΠΑΝΑΣΤΑΤΙΚΗ ΛΥΣΗ ΓΙΑ ΕΠΙΠΛΕΟΝ ΖΕΣΤΟ ΝΕΡΟ**
Με το ΝΕΟ ΑΚΡΟΦΥΣΙΟ ένας οριζόντιος θερμοσίφωνας TESY παρέχει μεγαλύτερη ποσότητα ζεστού νερού συγκριτικά με έναν αντίστοιχο κάθετο θερμοσίφωνα.

patented PATENTED TESY

- **ΚΑΜΠΑΝΑ** ειδικό ακροφύσιο που αυξάνει το διαθέσιμο ζεστό νερό έως 46% ελέγχοντας την ταχύτητα εισαγωγής του κρύου νερού.
- **INSUTECH** τεχνολογία μόνωσης υψηλής απόδοσης με εξαιρετικά χαμηλές απώλειες θερμότητας.
- Ηλεκτρική Αντίσταση πραγματικής ισχύος 4Kw με κλίση, για να θερμαίνεται το σύνολο του νερού και στο κάτω μέρος του δοχείου.
- **CRYSTAL TECH** υαλοκεραμική επικάλυψη με προσθήκη τιτανίου για επιπρόσθετη προστασία από τη διάβρωση
- **PLASMA** συγκόλληση υψηλής ποιότητας με απουσία πρόσθετων υλικών πετυχαίνοντας απόλυτα λεία επιφάνεια, υψηλής ποιότητας επισμάλτωση, εξασφαλίζοντας μεγάλη διάρκεια ζωής.
- 80 L - 100 L

ΛΕΙΤΟΥΡΓΙΑ BILIGHT

HYGIENIC ΠΙΣΤΟΠΟΙΗΤΙΚΟ (ΓΙΑ ΠΟΣΙΜΟ ΝΕΡΟ)

HYGIENIC ΠΙΣΤΟΠΟΙΗΤΙΚΟ (ΓΙΑ ΠΟΣΙΜΟ ΝΕΡΟ)

ΥΑΛΟΚΕΡΑΜΙΚΗ ΠΡΟΣΤΑΣΙΑ CRYSTAL TECH

ΜΟΝΩΣΗ INSUTECH

ΧΑΛΚΙΝΗ ΗΛΕΚΤΡΙΚΗ ΑΝΤΙΣΤΑΣΗ

PLASMA ΣΥΓΚΟΛΛΗΣΗ

ΚΑΜΠΑΝΑ ΑΚΡΟΦΥΣΙΟ

# BiLight Δαπέδου με Εναλλάκτη

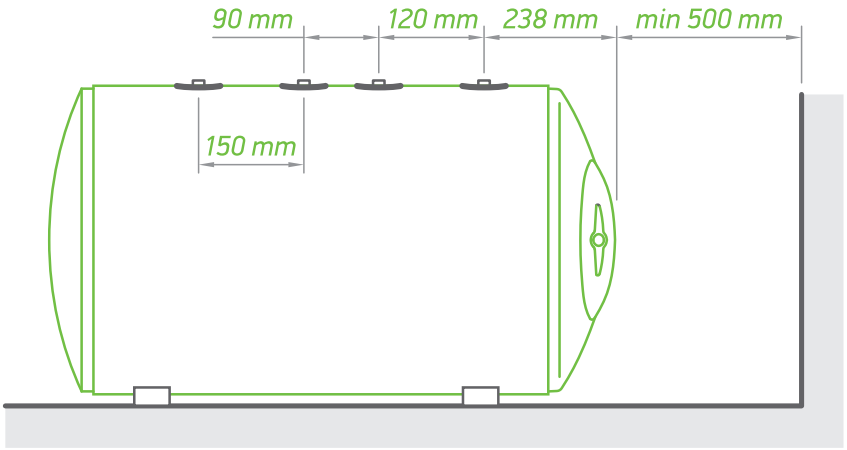


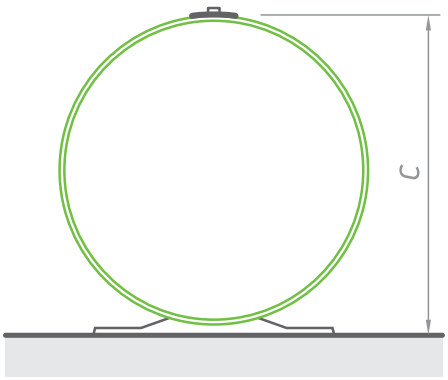


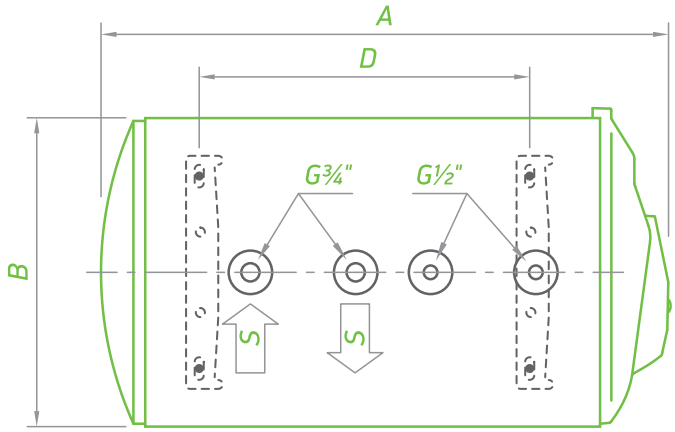


| ΜΟΝΤΕΛΟ | | BILIGHT ΔΑΠΕΔΟΥ 80 S | BILIGHT ΔΑΠΕΔΟΥ 100 S |
|---|---|---|---|
| ΚΩΔΙΚΟΣ | | GCHFS 804440 B11 | GCHFS 1004440 B11 |
| TIN | | 304598 | 304599 |
| Πραγματική χωρητικότητα δοχείου L | L | 81 | 98 |
| Διαμετρος | mm | 440 | 440 |
| Ισχύς ηλεκτρικής αντίστασης W | W | 4000 | 4000 |
| Χρόνος θέρμανσης – Δ t 45 K (15 - 60° C) | | 1 h 3 min | 1 h 16 min |
| Ετήσια κατανάλωση ηλεκτρικής ενέργειας AEC | kWh | 2765 | 2767 |
| Ενεργειακή κλάση | | C | C |
| Επιφάνεια εναλλάκτη | m² | 0,21 | 0,28 |
| Προφίλ φορτίου ZNX | | L | L |
| *T out of box | °C | 80 | 80 |
| **V 40 | L | 130 | 133 |
| ***T μέγ | °C | 80 | 80 |
| ****Μέγ 40 | L | 130 | 133 |
| Μόνωση | mm | 18 | 18 |
| **ΔΙΑΣΤΑΣΕΙΣ ΠΡΟΪΟΝΤΟΣ** | | | |
| ύψος (A) | mm | 665 | 985 |
| πλάτος (B) | mm | 440 | 440 |
| βάθος (C) | mm | 467 | 467 |

*T out of box - η βέλτιστη θερμοκρασία λειτουργίας για το συγκεκριμένο μοντέλο ηλεκτρικού θερμοσίφωνα, που καθορίζεται από τον κατασκευαστή
**V 40 - η ποσότητα ζεστού νερού, την οποία μπορεί να παράγει ο Ηλεκτρικός Θερμοσίφωνας, ενώ λειτουργεί στη θερμοκρασία "T out of box"
***T μέγ - η μέγιστη θερμοκρασία λειτουργίας του Ηλεκτρικού Θερμοσίφωνα
****Μέγ 40 - η μέγιστη ποσότητα ζεστού νερού, που μπορεί να παράγει ο Ηλεκτρικός Θερμοσίφωνας, ενώ λειτουργεί στη μέγιστη θερμοκρασία "T max"

TESY

# Anticalc

## Εξαιρετική προστασία από τα άλατα

- Οι θερμοσίφωνες της οικογένειας προϊόντων **Anticalc** έχουν σχεδιαστεί για μακροχρόνια και αξιόπιστη λειτουργία σε νοικοκυριά που υδροδοτούνται με σκληρό, εξαιρετικά μεταλλικό ή/και χημικά διαβρωτικό νερό. Η διευρυμένη επιφάνεια της διπλής ηλεκτρικής αντίστασης, που είναι τοποθετημένη σε εμαγιέ χαλύβδινο περίβλημα με λεία επιφάνεια, επιβραδύνει και περιορίζει αισθητά τη διαδικασία εναπόθεσης αλάτων.

- Οι συσκευές της συγκεκριμένης οικογένειας προϊόντων λειτουργούν αθόρυβα και είναι εύκολες στη συντήρηση, καθώς δεν απαιτείται η προηγούμενη αποστράγγιση της δεξαμενής νερού.

- Στην οικογένεια προϊόντων Anticalc περιλαμβάνονται οι σειρές **Anticalc Κάθετο**, **Anticalc Slim Κάθετο** και **Anticalc Αναστρέψιμα (Reversible)**.

# Anticalc Κάθετο

- **ΔΙΠΛΗ ΞΗΡΗ ΗΛΕΚΤΡΙΚΗ ΑΝΤΙΣΤΑΣΗ:**
  - Προστασία από άλατα
  - Αθόρυβη λειτουργία
  - Εύκολη συντήρηση
  - Δύο ρυθμίσεις ισχύος
- **ΕΞΩΤΕΡΙΚΟΣ ΡΥΘΜΙΣΤΗΣ**
- **ΟΙΚΟΝΟΜΙΚΗ ΛΕΙΤΟΥΡΓΙΑ**
- **ΤΡΙΧΟΕΙΔΗΣ ΘΕΡΜΟΣΤΑΤΗΣ ΑΚΡΙΒΕΙΑΣ**
- **ΜΕΓΑΛΗ ΔΙΑΡΚΕΙΑ ΖΩΗΣ:** χάρη στην ξηρή ηλεκτρική αντίσταση
- **BOOST:** Ενεργοποιεί τη δεύτερη ρύθμιση ισχύος της ηλεκτρικής αντίστασης
- **ΕΝΔΕΙΞΗ BILIGHT:**
  - Κόκκινη φωτεινή ένδειξη για λειτουργία θέρμανσης
  - Μπλε φωτεινή ένδειξη για λειτουργία ετοιμότητας
- Γκάμα 50 L - 150 L

| ΜΟΝΤΕΛΟ | | ANTICALC 50 | ANTICALC 80 | ANTICALC 100 | ANTICALC 120 | ANTICALC 150 |
|---|---|---|---|---|---|---|
| ΚΩΔΙΚΟΣ | | GCV 504416D B14 TBRC | GCV 804424D B14 TBRC | GCV 1004424D B14 TBRC | GCV 1204424D B14 TBRC | GCV 1504424D B14 TBRC |
| TIN | | 304847 | 304851 | 304853 | 304857 | 304855 |
| Πραγματική χωρητικότητα | L | 50 | 82 | 100 | 120 | 143 |
| Διάμετρος | mm | 440 | 440 | 440 | 440 | 440 |
| Ονομαστική ισχύς | W | 1600 / 800 | 2400 / 1200 | 2400 / 1200 | 2400 / 1200 | 2400 / 1200 |
| Χρόνος θέρμανσης –Δ t 45 K (15 - 60° C) | | 1 h 37 min<br>3 h 15 min | 1 h 47 min<br>3 h 34 min | 2 h 10 min<br>4 h 20 min | 2 h 36 min<br>5 h 13 min | 3 h 07 min<br>6 h 13 min |
| Ετήσια κατανάλωση ηλεκτρικής ενέργειας AEC | kWh | 1392 | 2748 | 2756 | 4346 | 4377 |
| Ενεργειακή κλάση | | C | C | C | C | C |
| Προφίλ φορτίου | | M | L | L | XL | XL |
| *T out of box | °C | 60 | 70 | 60 | 70 | 65 |
| **V 40 | L | 74 | 147 | 142 | 219 | 232 |
| ***T μέγ | °C | 70 | 70 | 70 | 70 | 70 |
| ****Μέγ 40 | L | 88 | 147 | 170 | 219 | 257 |
| Μόνωση | mm | 18 | 18 | 18 | 18 | 18 |

*T out of box – η βέλτιστη θερμοκρασία λειτουργίας για το συγκεκριμένο μοντέλο ηλεκτρικού θερμοσίφωνα, που έχει οριστεί από τον παραγωγό
**V 40 – η ποσότητα ζεστού νερού που μπορεί να παραγάγει ο ηλεκτρικός θερμοσίφωνας, ενώ λειτουργεί σε θερμοκρασία T out of box
***T μέγ – η μέγιστη θερμοκρασία λειτουργίας του ηλεκτρικού θερμοσίφωνα
****Μέγ 40 – η μέγιστη ποσότητα ζεστού νερού που μπορεί να παραγάγει ο ηλεκτρικός θερμοσίφωνας, ενώ λειτουργεί στη μέγιστη θερμοκρασία

# Anticalc Κάθετο

ΛΕΙΤΟΥΡΓΙΑ BILIGHT

ΤΡΙΧΟΕΙΔΗΣ ΘΕΡΜΟΣΤΑΤΗΣ

ΤΕΧΝΟΛΟΓΙΑ INSUTECH

ΧΩΡΙΣ ΘΕΡΜΟΓΕΦΥΡΑ

ΦΑΙΝΟΜΕΝΟ ΕΜΒΟΛΟΥ

ΣΩΛΗΝΑΣ ΑΠΟ ΑΝΟΞΕΙΔΩΤΟ ΑΤΣΑΛΙ

ΞΗΡΗ ΗΛΕΚΤΡΙΚΗ ΑΝΤΙΣΤΑΣΗ

ΠΙΣΤΟΠΟΙΗΤΙΚΟ ΥΓΙΕΙΝΗΣ

CRYSTALTECH

ΣΥΓΚΟΛΛΗΣΗ PLASMA

ΠΡΟΣΤΑΣΙΑ ΑΠΟ ΑΛΑΤΑ

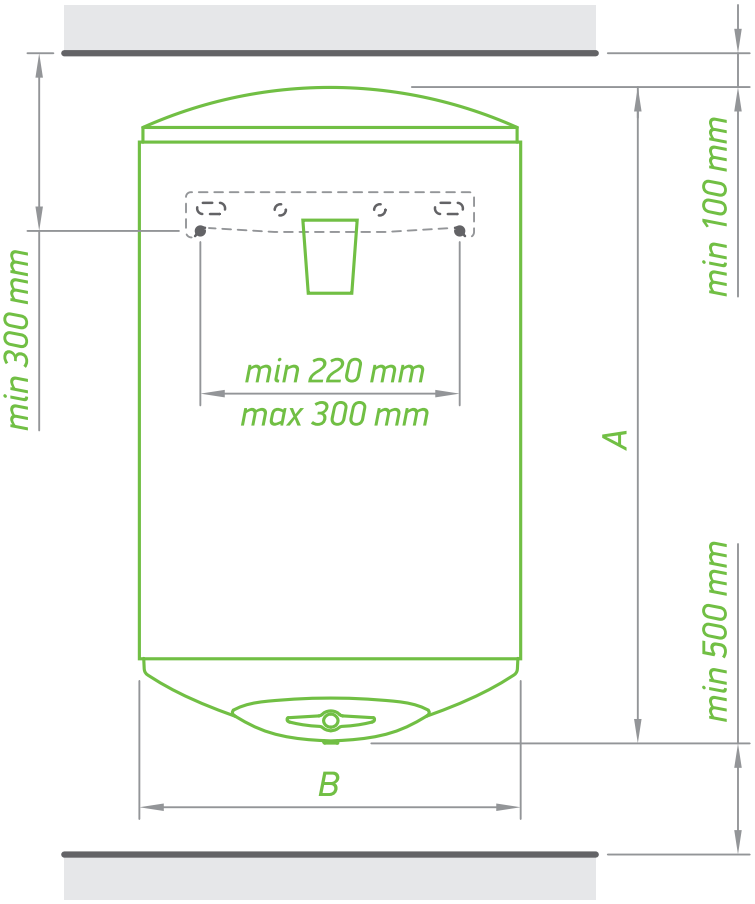


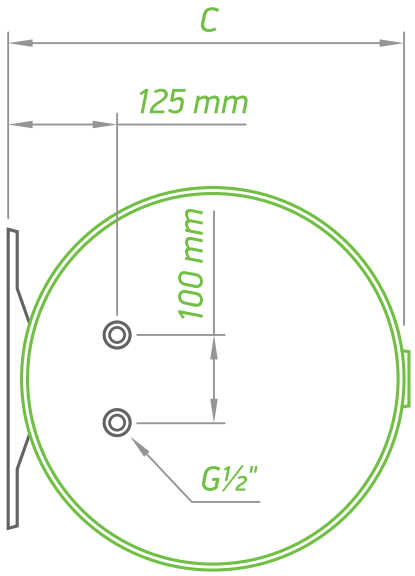


| ΔΙΑΣΤΑΣΕΙΣ ΠΡΟΪΟΝΤΩΝ | | ANTICALC 50 | ANTICALC 80 | ANTICALC 100 | ANTICALC 120 | ANTICALC150 |
|---|---|---|---|---|---|---|
| ΚΩΔΙΚΟΣ | | GCV 504416D B14 TBRC | GCV 804424D B14 TBRC | GCV 1004424D B14 TBRC | GCV 1204424D B14 TBRC | GCV 1504424D B14 TBRC |
| TIN | | 304847 | 304851 | 304853 | 304857 | 304855 |
| ύψος (A) | mm | 608 | 858 | 998 | 1163 | 1327 |
| πλάτος (B) | mm | 440 | 440 | 440 | 440 | 440 |
| βάθος (C) | mm | 467 | 467 | 467 | 467 | 467 |

# Anticalc Slim Κάθετο

- **SLIM** Διάμετρος 38 cm (35 cm για το μοντέλο 30 L)
- **ΜΟΝΩΣΗ ΜΕΓΑΛΟΥ ΠΑΧΟΥΣ** 34 mm (18mm για το μοντέλο 30 L)
- **ΔΙΠΛΗ ΞΗΡΗ ΗΛΕΚΤΡΙΚΗ ΑΝΤΙΣΤΑΣΗ:**
  - Προστασία από άλατα
  - Αθόρυβη λειτουργία
  - Εύκολη συντήρηση
  - Δύο ρυθμίσεις ισχύος
- **ΕΞΩΤΕΡΙΚΟΣ ΘΕΡΜΟΣΤΑΤΗΣ**
- **ΤΡΙΧΟΕΙΔΗΣ ΘΕΡΜΟΣΤΑΤΗΣ ΑΚΡΙΒΕΙΑΣ**
- **ΜΕΓΑΛΗ ΔΙΑΡΚΕΙΑ ΖΩΗΣ:** χάρη στην ξηρή ηλεκτρική αντίσταση
- **BOOST:** Ενεργοποιεί τη δεύτερη ρύθμιση ισχύος της ηλεκτρικής αντίστασης
- **ΕΝΔΕΙΞΗ BILIGHT:**
  - Κόκκινη φωτεινή ένδειξη για λειτουργία θέρμανσης
  - Μπλε φωτεινή ένδειξη για λειτουργία ετοιμότητας
- Γκάμα 30 L - 80 L

| ΜΟΝΤΕΛΟ | | ANTICALC SLIM 30 | ANTICALC SLIM 50 | ANTICALC SLIM 80 |
|---|---|---|---|---|
| ΚΩΔΙΚΟΣ | | GCV 303516D B14 TBRC | GCV 503816D B14 TBRC | GCV 803816D B14 TBRC |
| TIN | | 304845 | 304846 | 304849 |
| Πραγματική χωρητικότητα | L | 30 | 50 | 80 |
| Διάμετρος | mm | 353 | 386 | 386 |
| Ονομαστική ισχύς | W | 1600 / 800 | 1600 / 800 | 1600 / 800 |
| Χρόνος θέρμανσης –Δ t 45 K (15 - 60° C) | | 58 min<br>1 h 57 min | 1 h 37 min<br>3 h 15 min | 2 h 36 min<br>5 h 13 min |
| Ετήσια κατανάλωση ηλεκτρικής ενέργειας AEC | kWh | 562 | 1388 | 1410 |
| Ενεργειακή κλάση | | C | C | C |
| Προφίλ φορτίου | | S | M | M |
| *T out of box | °C | 60 | 60 | 60 |
| **V 40 | L | 40 | 70 | 123 |
| ***T μέγ | °C | 70 | 70 | 70 |
| ****Μέγ 40 | L | 46 | 86 | 148 |
| Μόνωση | mm | 18 | 34 | 34 |

*T out of box – η βέλτιστη θερμοκρασία λειτουργίας για το συγκεκριμένο μοντέλο ηλεκτρικού θερμοσίφωνα, που έχει οριστεί από τον παραγωγό
**V 40 – η ποσότητα ζεστού νερού που μπορεί να παραγάγει ο ηλεκτρικός θερμοσίφωνας, ενώ λειτουργεί σε θερμοκρασία T out of box
***T μέγ – η μέγιστη θερμοκρασία λειτουργίας του ηλεκτρικού θερμοσίφωνα
****Μέγ 40 – η μέγιστη ποσότητα ζεστού νερού που μπορεί να παραγάγει ο ηλεκτρικός θερμοσίφωνας, ενώ λειτουργεί στη μέγιστη θερμοκρασία

# Anticalc Slim Κάθετο

ΛΕΙΤΟΥΡΓΙΑ BILIGHT

SLIM DESIGN

ΤΕΧΝΟΛΟΓΙΑ INSUTECH

ΧΩΡΙΣ ΘΕΡΜΟΓΕΦΥΡΑ

ΦΑΙΝΟΜΕΝΟ ΕΜΒΟΛΟΥ

ΣΩΛΗΝΑΣ ΑΠΟ ΑΝΟΞΕΙΔΩΤΟ ΑΤΣΑΛΙ

ΞΗΡΗ ΗΛΕΚΤΡΙΚΗ ΑΝΤΙΣΤΑΣΗ

ΠΙΣΤΟΠΟΙΗΤΙΚΟ ΥΓΙΕΙΝΗΣ

CRYSTALTECH

ΣΥΓΚΟΛΛΗΣΗ PLASMA

ΠΡΟΣΤΑΣΙΑ ΑΠΟ ΑΛΑΤΑ

ΤΡΙΧΟΕΙΔΗΣ ΘΕΡΜΟΣΤΑΤΗΣ

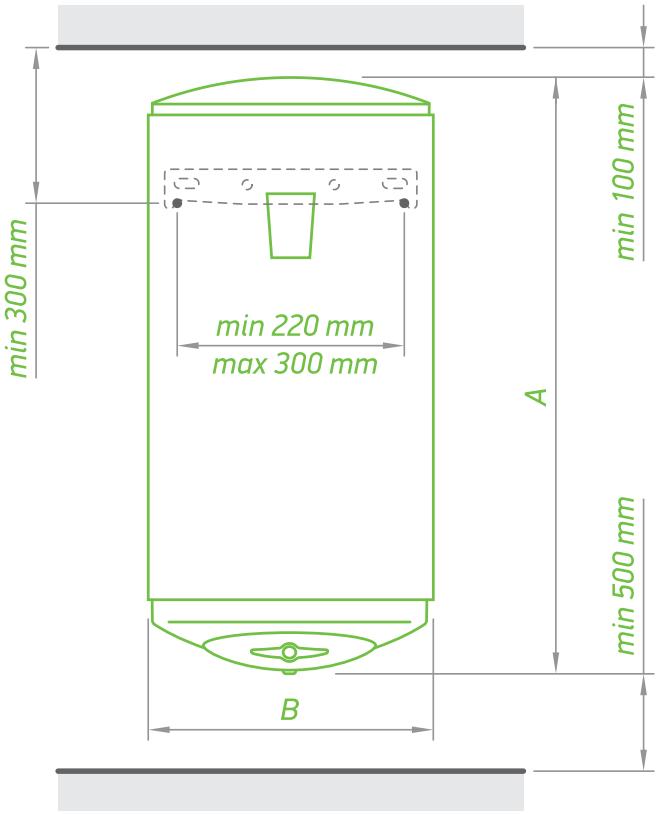


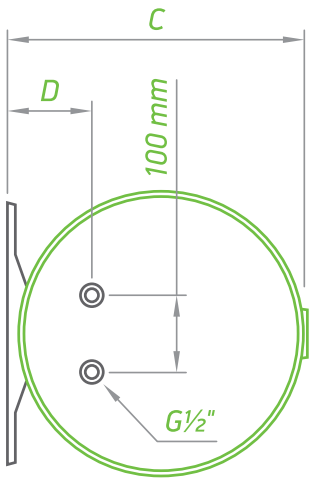


| ΔΙΑΣΤΑΣΕΙΣ ΠΡΟΪΟΝΤΩΝ | | ANTICALC SLIM 30 | ANTICALC SLIM 50 | ANTICALC SLIM 80 |
|---|---|---|---|---|
| ΚΩΔΙΚΟΣ | | GCV 303516D B14 TBRC | GCV 503816D B14 TBRC | GCV 803816D B14 TBRC |
| TIN | | 304845 | 304846 | 304849 |
| ύψος (A) | mm | 570 | 818 | 1220 |
| πλάτος (B) | mm | 353 | 386 | 386 |
| βάθος (C) | mm | 380 | 380 | 380 |
| D | mm | 82 | 98 | 98 |

# Anticalc Αναστρέψιμο

- **ΑΝΑΣΤΡΕΨΙΜΟ:** Μπορεί να τοποθετηθεί κατακόρυφα ή οριζόντια
- **ΞΗΡΗ ΗΛΕΚΤΡΙΚΗ ΑΝΤΙΣΤΑΣΗ:**
  - Προστασία από άλατα
  - Αθόρυβη λειτουργία
  - Εύκολη συντήρηση
  - Δύο ρυθμίσεις ισχύος
- **ΕΞΩΤΕΡΙΚΟΣ ΘΕΡΜΟΣΤΑΤΗΣ**
- **ΤΡΙΧΟΕΙΔΗΣ ΘΕΡΜΟΣΤΑΤΗΣ ΑΚΡΙΒΕΙΑΣ**
- **ΜΕΓΑΛΗ ΔΙΑΡΚΕΙΑ ΖΩΗΣ:** χάρη στην ξηρή ηλεκτρική αντίσταση
- **BOOST:** Ενεργοποιεί τη δεύτερη ρύθμιση ισχύος της ηλεκτρικής αντίστασης
- **ΕΝΔΕΙΞΗ BILIGHT:**
  - Κόκκινη φωτεινή ένδειξη για λειτουργία θέρμανσης
  - Μπλε φωτεινή ένδειξη για λειτουργία ετοιμότητας
- Γκάμα 50 L - 150 L

| ΜΟΝΤΕΛΟ | | ANTICALC 50 REV | ANTICALC 80 REV | ANTICALC 100 REV | ANTICALC 120 REV | ANTICALC 150 REV |
|---|---|---|---|---|---|---|
| ΚΩΔΙΚΟΣ | | GCR 504416D B14 TBRC | GCR 804424D B14 TBR | GCR 1004424D B14 TBRC | GCR 1204424D B14 TBRC | GCR 1504424D B14 TBRC |
| TIN | | 304848 | 304907 | 304854 | 304858 | 304856 |
| Πραγματική χωρητικότητα | L | 50 | 82 | 100 | 120 | 143 |
| Διάμετρος | mm | 440 | 440 | 440 | 440 | 440 |
| Ονομαστική ισχύς | W | 1600 / 800 | 2400 / 1200 | 2400 / 1200 | 2400 / 1200 | 2400 / 1200 |
| Χρόνος θέρμανσης –Δ t 45 K (15 - 60° C) | | 1 h 37 min<br>3 h 15 min | 1 h 47 min<br>3 h 34 min | 2 h 10 min<br>4 h 21 min | 2 h 36 min<br>5 h 13 min | 3 h 07 min<br>6 h 13 min |
| Ετήσια κατανάλωση ηλεκτρικής ενέργειας AEC | kWh | 1392 | 2748 | 2756 | 4346 | 4377 |
| Ενεργειακή κλάση | | C | C | C | C | C |
| Προφίλ φορτίου | | M | L | L | XL | XL |
| *T out of box | °C | 60 | 70 | 60 | 70 | 65 |
| **V 40 | L | 74 | 147 | 142 | 219 | 232 |
| ***T μέγ | °C | 70 | 70 | 70 | 70 | 70 |
| ****Μέγ 40 | L | 88 | 147 | 170 | 219 | 257 |
| Μόνωση | mm | 18 | 18 | 18 | 18 | 18 |

*T out of box – η βέλτιστη θερμοκρασία λειτουργίας για το συγκεκριμένο μοντέλο ηλεκτρικού θερμοσίφωνα, που έχει οριστεί από τον παραγωγό
**V 40 – η ποσότητα ζεστού νερού που μπορεί να παραγάγει ο ηλεκτρικός θερμοσίφωνας, ενώ λειτουργεί σε θερμοκρασία T out of box
***T μέγ – η μέγιστη θερμοκρασία λειτουργίας του ηλεκτρικού θερμοσίφωνα
****Μέγ 40 – η μέγιστη ποσότητα ζεστού νερού που μπορεί να παραγάγει ο ηλεκτρικός θερμοσίφωνας, ενώ λειτουργεί στη μέγιστη θερμοκρασία

# Anticalc Αναστρέψιμο

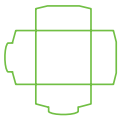

ΑΝΑΣΤΡΕΨΙΜΑ ΜΟΝΤΕΛΑ

ΛΕΙΤΟΥΡΓΙΑ BILIGHT

ΤΡΙΧΟΕΙΔΗΣ ΘΕΡΜΟΣΤΑΤΗΣ

ΤΕΧΝΟΛΟΓΙΑ INSUTECH

ΧΩΡΙΣ ΘΕΡΜΟΓΕΦΥΡΑ

ΦΑΙΝΟΜΕΝΟ ΕΜΒΟΛΟΥ

ΣΩΛΗΝΑΣ ΑΠΟ ΑΝΟΞΕΙΔΩΤΟ ΑΤΣΑΛΙ

ΞΗΡΗ ΗΛΕΚΤΡΙΚΗ ΑΝΤΙΣΤΑΣΗ

ΠΙΣΤΟΠΟΙΗΤΙΚΟ ΥΓΙΕΙΝΗΣ

CRYSTALTECH

ΣΥΓΚΟΛΛΗΣΗ PLASMA

ΠΡΟΣΤΑΣΙΑ ΑΠΟ ΑΛΑΤΑ

ΤΡΙΧΟΕΙΔΗΣ ΘΕΡΜΟΣΤΑΤΗΣ

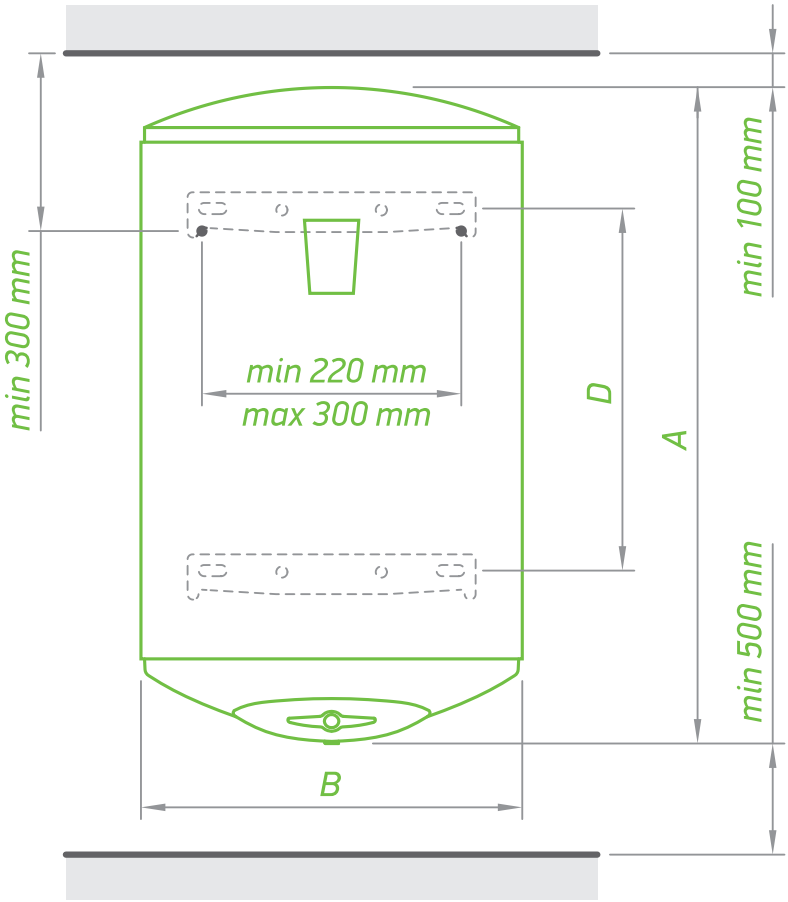


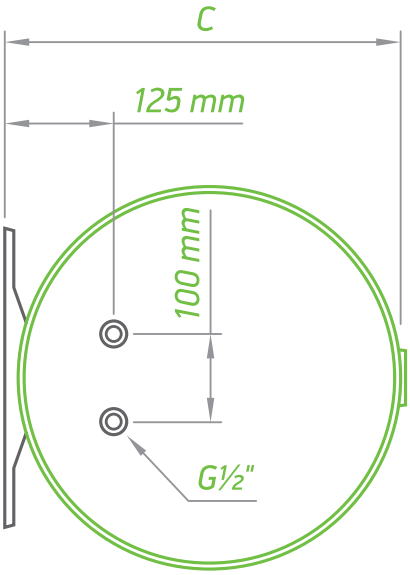


| ΔΙΑΣΤΑΣΕΙΣ ΠΡΟΪΟΝΤΩΝ | | ANTICAL 50 REV | ANTICALC 80 REV | ANTICALC 100 REV | ANTICALC 120 REV | ANTICALC 150 REV |
|---|---|---|---|---|---|---|
| ΚΩΔΙΚΟΣ | | GCR 504416D B14 TBRC | GCR 804424D B14 TBR | GCR 1004424D B14 TBRC | GCR 1204424D B14 TBRC | GCR 1504424D B14 TBRC |
| TIN | | 304848 | 304907 | 304854 | 304858 | 304856 |
| ύψος (A) | mm | 608 | 858 | 998 | 1163 | 1327 |
| πλάτος (B) | mm | 440 | 440 | 440 | 440 | 440 |
| βάθος (C) | mm | 467 | 467 | 467 | 467 | 467 |
| D | mm | 183 | 407 | 552 | 702 | 827 |

TESY

# MaxEau

## Μέγιστη χωρητικότητα για μέγιστη ποσότητα ζεστού νερού

- Τα προϊόντα της οικογένειας **MaxEau** έχουν τη μεγαλύτερη χωρητικότητα και το μεγαλύτερο πάχος μόνωσης 40 mm σε σύγκριση με όλους τους υπόλοιπους ηλεκτρικούς θερμοσίφωνες **TESY**. Χάρη σε αυτά τα χαρακτηριστικά, παρέχουν περισσότερο ζεστό νερό, διατηρώντας το ζεστό για μεγαλύτερο χρονικό διάστημα.
- Ο τριχοειδής θερμοστάτης ακριβείας εξασφαλίζει τον έλεγχο της διαδικασίας θέρμανσης του νερού και τη μεγάλη διάρκεια ζωής της δεξαμενής νερού.
- Στην οικογένεια προϊόντων **MaxEau** περιλαμβάνονται οι συσκευές **MaxEau με Κεραμεική Αντίσταση (Ceramic)**, **και MaxEau**.

# MaxEau με Κεραμεική Αντίσταση Κάθετο

**ΚΕΡΑΜΕΙΚΗ ΑΝΤΙΣΤΑΣΗ:**
- Προστασία από άλατα
- Αθόρυβη λειτουργία
- Εύκολη συντήρηση χωρίς αποστράγγιση
- Δύο ρυθμίσεις ισχύος

**ΔΙΑΚΟΠΤΗΣ** ON/OFF

**ΤΡΙΧΟΕΙΔΗΣ ΘΕΡΜΟΣΤΑΤΗΣ ΑΚΡΙΒΕΙΑΣ**

**ΜΟΝΩΣΗ ΜΕΓΑΛΟΥ ΠΑΧΟΥΣ** 40 mm

Γκάμα 150 L - 200 L

| ΜΟΝΤΕΛΟ | | MAXEAU CERAMIC 150 | MAXEAU CERAMIC 200 |
|---|---|---|---|
| ΚΩΔΙΚΟΣ | | GCV 1505624C D06 S2RC | GCV 2005624C D06 S2RC |
| TIN | | 304064 | 304065 |
| Πραγματική χωρητικότητα | L | 150 | 200 |
| Διάμετρος | mm | 560 | 560 |
| Ονομαστική ισχύς | W | 1200 / 2400 | 1200 / 2400 |
| Χρόνος θέρμανσης –Δ t 45 K (15 - 60° C) | | 6 h 31 min<br>3 h 15 min | 8 h 42 min<br>4 h 21 min |
| Ετήσια κατανάλωση ηλεκτρικής ενέργειας AEC | kWh | 2726 | 2711 |
| Ενεργειακή κλάση | | C | C |
| Προφίλ φορτίου | | L | L |
| *T out of box | °C | 70 | 60 |
| **V 40 | L | 271 | 290 |
| ***T μέγ | °C | 70 | 70 |
| ****Μέγ 40 | L | 271 | 354 |
| Μόνωση | mm | 40 | 40 |

*T out of box – η βέλτιστη θερμοκρασία λειτουργίας για το συγκεκριμένο μοντέλο ηλεκτρικού θερμοσίφωνα, που έχει οριστεί από τον παραγωγό
**V 40 – η ποσότητα ζεστού νερού που μπορεί να παραγάγει ο ηλεκτρικός θερμοσίφωνας, ενώ λειτουργεί σε θερμοκρασία T out of box
***T μέγ – η μέγιστη θερμοκρασία λειτουργίας του ηλεκτρικού θερμοσίφωνα
****Μέγ 40 – η μέγιστη ποσότητα ζεστού νερού που μπορεί να παραγάγει ο ηλεκτρικός θερμοσίφωνας, ενώ λειτουργεί στη μέγιστη θερμοκρασία

# MaxEau με Κεραμεικά Αντίσταση Κάθετο\

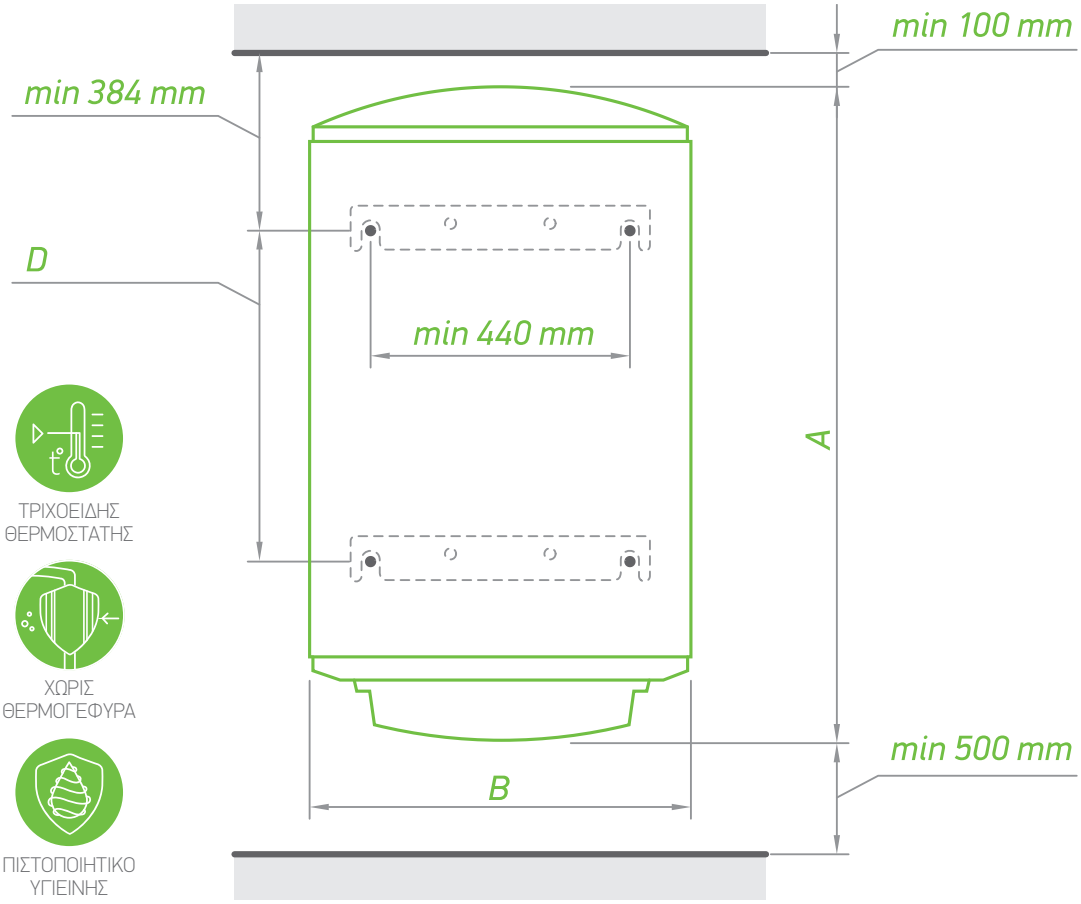

ΣΩΛΗΝΑΣ ΑΠΟ ΑΝΟΞΕΙΔΩΤΟ ΑΤΣΑΛΙ



ΤΡΙΧΟΕΙΔΗΣ ΘΕΡΜΟΣΤΑΤΗΣ

ΤΕΧΝΟΛΟΓΙΑ INSUTECH



ΧΩΡΙΣ ΘΕΡΜΟΓΕΦΥΡΑ

ΚΕΡΑΜΕΙΚΗ ΑΝΤΙΣΤΑΣΗ



ΠΙΣΤΟΠΟΙΗΤΙΚΟ ΥΓΙΕΙΝΗΣ

CRYSTALTECH

ΣΥΓΚΟΛΛΗΣΗ PLASMA

ΠΡΟΣΤΑΣΙΑ ΑΠΟ ΑΛΑΤΑ

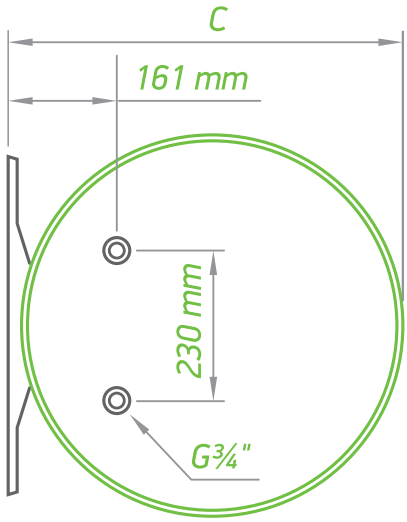


| ΔΙΑΣΤΑΣΕΙΣ ΠΡΟΪΟΝΤΩΝ | | MAXEAU CERAMIC 150 | MAXEAU CERAMIC 200 |
|---|---|---|---|
| ΚΩΔΙΚΟΣ | | GCV 1505624C D06 S2RC | GCV 2005624C D06 S2RC |
| TIN | | 304064 | 304065 |
| ύψος (A) | mm | 1083 | 1357 |
| πλάτος (B) | mm | 560 | 560 |
| βάθος (C) | mm | 567 | 567 |
| D | mm | 500 | 800 |

# MaxEau με Κεραμεική Αντίσταση με Εναλλάκτη Θερμότητας Κάθετο

- Δυνατότητα σύνδεσης με **ΕΝΑΛΛΑΚΤΙΚΕΣ/ ΑΝΑΝΕΩΣΙΜΕΣ** πηγές ενέργειας
- **ΚΕΡΑΜΕΙΚΗ ΑΝΤΙΣΤΑΣΗ:**
  - Προστασία από άλατα
  - Αθόρυβη λειτουργία
  - Εύκολη συντήρηση χωρίς αποστράγγιση
  - Δύο ρυθμίσεις ισχύος
- **ΤΡΙΧΟΕΙΔΗΣ ΘΕΡΜΟΣΤΑΤΗΣ ΑΚΡΙΒΕΙΑΣ**
- **ΜΟΝΩΣΗ ΜΕΓΑΛΟΥ ΠΑΧΟΥΣ** 40 mm που διασφαλίζει μικρές απώλειες θερμότητας
- Ενσωματωμένος εναλλάκτης θερμότητας υψηλής απόδοσης με ενσωματωμένο **ΣΤΡΟΒΙΛΙΣΤΗ**
- Ειδικός σχεδιασμός του εναλλάκτη θερμότητας που ενισχύει τη **ΘΕΡΜΑΝΣΗ ΟΛΟΥ ΤΟΥ ΟΓΚΟΥ ΤΟΥ ΝΕΡΟΥ**
- Εναλλάκτης θερμότητας με **10 ΣΠΕΙΡΩΜΑΤΑ**
- **ΥΠΟΔΟΧΗ** για αισθητήρα θερμοκρασίας
- Γκάμα 200 L

| ΜΟΝΤΕΛΟ | | MAXEAU CERAMIC 200 S |
|---|---|---|
| ΚΩΔΙΚΟΣ | | GCV10S(L) 2005624C D06 S2RCP |
| TIN | | 305020 / 305021 |
| Πραγματική χωρητικότητα | L | 196 |
| Διάμετρος | mm | 560 |
| Ονομαστική ισχύς | W | 1200 / 2400 |
| Χρόνος θέρμανσης –Δ t 45 K (15 - 60° C)**80° C | | 42 min |
| Ενεργειακή κλάση | | B |
| Επιφάνεια εναλλάκτη θερμότητας | $m^2$ | 0,76 |
| Χωρητικότητα εναλλάκτη θερμότητας | L | 5 |
| Ισχύς εναλλάκτη σε συνεχή λειτουργία (μέγ. έξοδος πηνίου) *60-80° C | kW | 22,6 |
| Συνεχής παροχή ζεστού νερού σε Δ t 35° C *60 - 80° C | L/h | 561 |
| Υποδοχή αισθητήρων | | x 1 |
| Μόνιμες απώλειες S | W | 61 |
| Μόνωση | mm | 40 |

| ΔΙΑΣΤΑΣΕΙΣ ΠΡΟΪΟΝΤΩΝ | | MAXEAU CERAMIC 200 S |
|---|---|---|
| ΚΩΔΙΚΟΣ | | GCV10S(L) 2005624C D06 S2RCP |
| TIN | | 305020 / 305021 |
| ύψος (A) | mm | 1357 |
| πλάτος (B) | mm | 560 |
| βάθος (C) | mm | 570 |
| D | mm | 800 |
| E | mm | 296 |
| F | mm | 150 |
| G | mm | 800 |

*εισερχόμενο-εξερχόμενο ρευστό μεταφοράς θερμότητας στον εναλλάκτη θερμότητας
**εισερχόμενο ρευστό μεταφοράς θερμότητας στον εναλλάκτη θερμότητας

# MaxEau με Κεραμεική Αντίσταση με Εναλλάκτη Θερμότητας Κάθετο

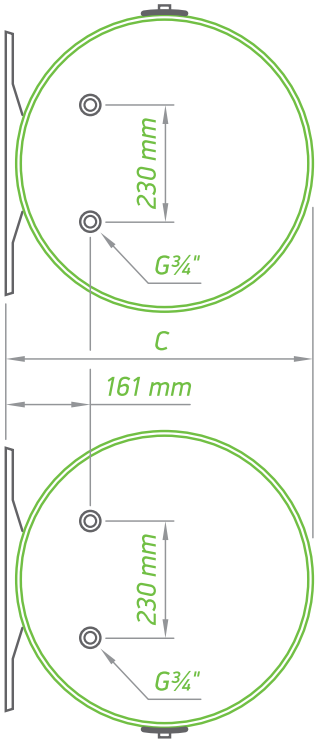


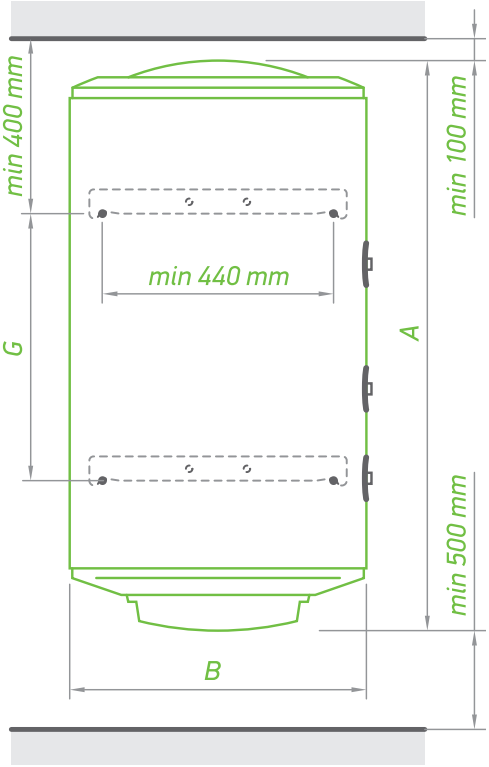


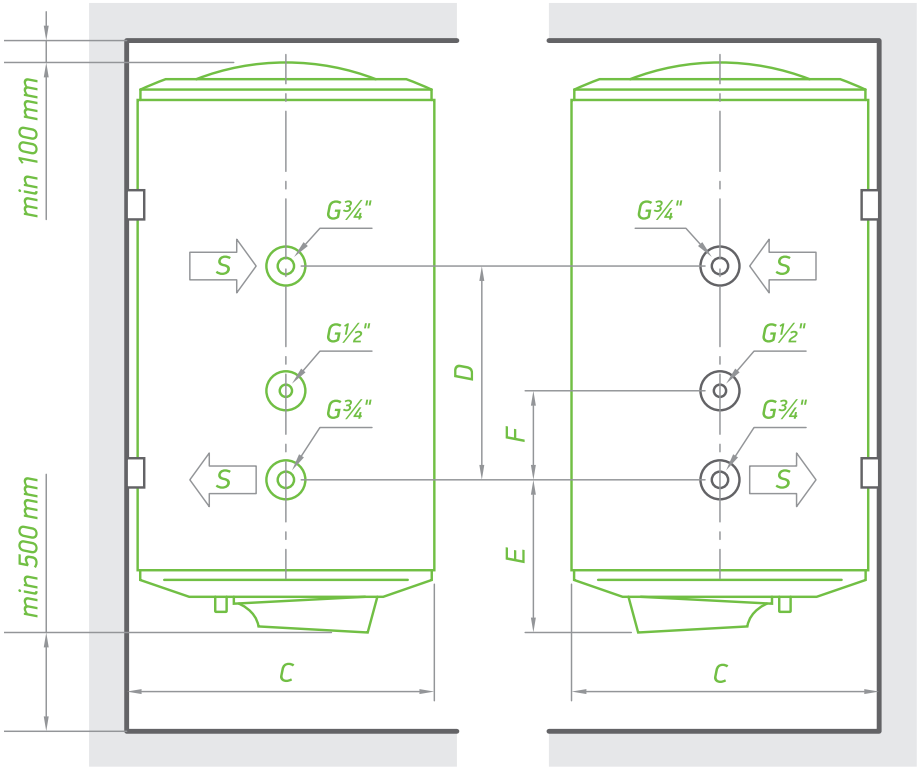

# MaxEau

- **ΧΑΛΚΙΝΗ ΗΛΕΚΤΡΙΚΗ ΑΝΤΙΣΤΑΣΗ**
- **ΔΙΑΚΟΠΤΗΣ** ON/OFF
- **ΜΟΝΩΣΗ ΜΕΓΑΛΟΥ ΠΑΧΟΥΣ** 40 mm
- **ΤΡΙΧΟΕΙΔΗΣ ΘΕΡΜΟΣΤΑΤΗΣ ΑΚΡΙΒΕΙΑΣ**
- Γκάμα 150 L - 200 L

| ΜΟΝΤΕΛΟ | | MAXEAU 150 | MAXEAU 200 |
|---|---|---|---|
| ΚΩΔΙΚΟΣ | | GCV 1505620 D06 SRC | GCV 2005630 D06 SRC |
| TIN | | 304062 | 304518 |
| Πραγματική χωρητικότητα | L | 150 | 200 |
| Διάμετρος | mm | 560 | 560 |
| Ονομαστική ισχύς | W | 2000 | 3000 |
| Χρόνος θέρμανσης –Δ t 45 K (15 - 60° C) | | 3 h 55 min | 3 h 29 min |
| Ετήσια κατανάλωση ηλεκτρικής ενέργειας AEC | kWh | 2741 | 2755 |
| Ενεργειακή κλάση | | C | C |
| Προφίλ φορτίου | | L | L |
| **V 40 | L | 210 | 304 |
| *T out of box | °C | 70 | 70 |
| ***T μέγ | °C | 70 | 70 |
| ****Μέγ 40 | L | 261 | 358 |
| Μόνωση | mm | 40 | 40 |

*T out of box – η βέλτιστη θερμοκρασία λειτουργίας για το συγκεκριμένο μοντέλο ηλεκτρικού θερμοσίφωνα, που έχει οριστεί από τον παραγωγό
**V 40 – η ποσότητα ζεστού νερού που μπορεί να παραγάγει ο ηλεκτρικός θερμοσίφωνας, ενώ λειτουργεί σε θερμοκρασία T out of box
***T μέγ – η μέγιστη θερμοκρασία λειτουργίας του ηλεκτρικού θερμοσίφωνα
****Μέγ 40 – η μέγιστη ποσότητα ζεστού νερού που μπορεί να παραγάγει ο ηλεκτρικός θερμοσίφωνας, ενώ λειτουργεί στη μέγιστη θερμοκρασία

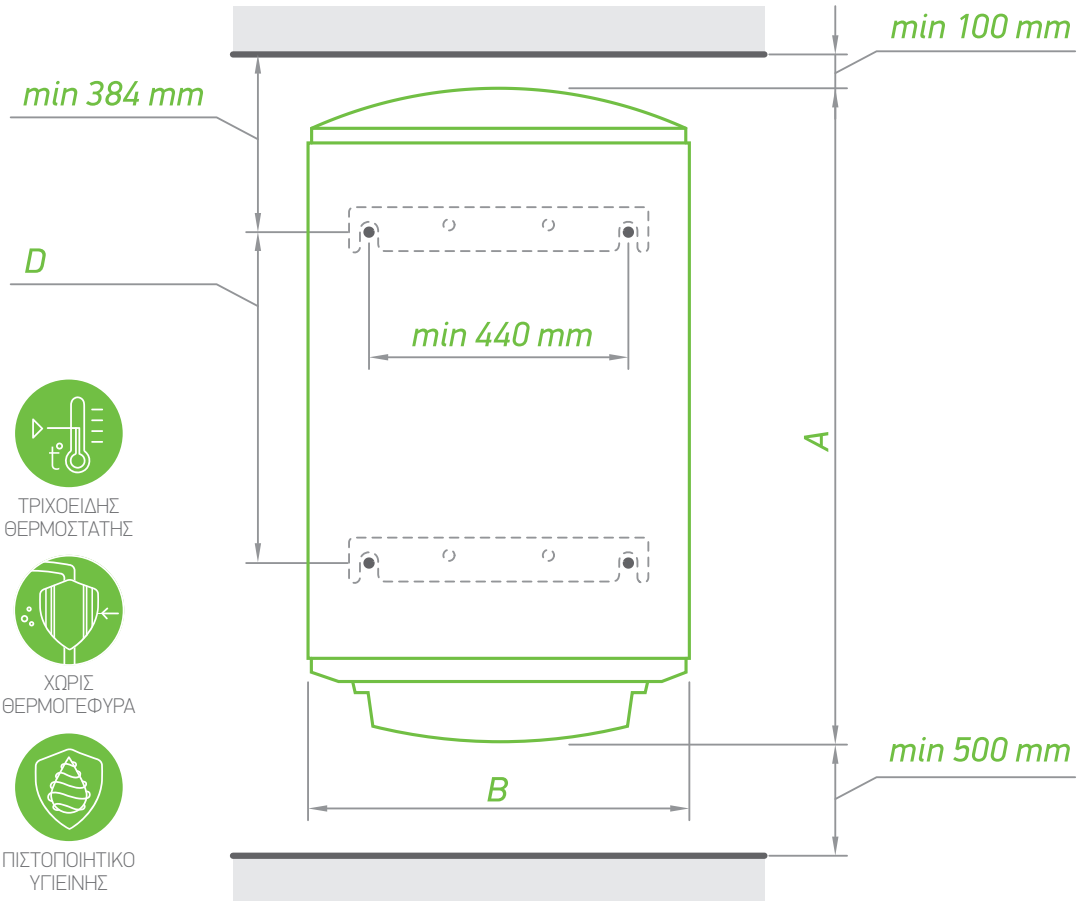

ΣΩΛΗΝΑΣ ΑΠΟ ΑΝΟΞΕΙΔΩΤΟ ΑΤΣΑΛΙ



ΤΡΙΧΟΕΙΔΗΣ ΘΕΡΜΟΣΤΑΤΗΣ

ΤΕΧΝΟΛΟΓΙΑ INSUTECH



ΧΩΡΙΣ ΘΕΡΜΟΓΕΦΥΡΑ

ΧΑΛΚΙΝΗ ΗΛΕΚΤΡΙΚΗ ΑΝΤΙΣΤΑΣΗ



ΠΙΣΤΟΠΟΙΗΤΙΚΟ ΥΓΙΕΙΝΗΣ

CRYSTALTECH

ΣΥΓΚΟΛΛΗΣΗ PLASMA

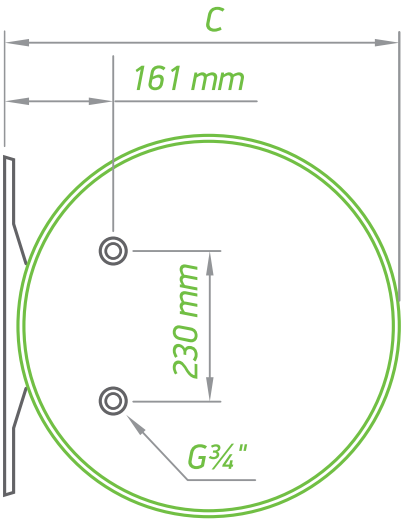


| ΔΙΑΣΤΑΣΕΙΣ ΠΡΟΪΟΝΤΩΝ | | MAXEAU 150 | MAXEAU 200 |
|---|---|---|---|
| ΚΩΔΙΚΟΣ | | GCV 1505620 D06 SRC | GCV 2005630 D06 SRC |
| TIN | | 304062 | 304518 |
| ύψος (A) | mm | 1083 | 1357 |
| πλάτος (B) | mm | 560 | 560 |
| βάθος (C) | mm | 567 | 567 |
| D | mm | 500 | 800 |

TESY

# Compact

## Μικρό αποτύπωμα, μεγάλη απόδοση

- Οι θερμοσίφωνες της οικογένειας προϊόντων **Compact** είναι κατάλληλοι για τοποθέτηση σε μικρούς και στενούς χώρους κοντά στο σημείο χρήσης του ζεστού νερού. Ανάλογα με το εσωτερικό του χώρου και τις υπάρχουσες εγκαταστάσεις ύδρευσης, οι συσκευές αυτές μπορούν να τοποθετηθούν κάτω ή πάνω από τον νεροχύτη ή από τη βρύση κρύου και ζεστού νερού. Στην οικογένεια προϊόντων Compact περιλαμβάνονται ηλεκτρικοί θερμοσίφωνες με χωρητικότητα από 5 L έως 30 L.

- Η επίπεδη βάση των μοντέλων για εγκατάσταση κάτω από το σημείο χρήσης επιτρέπει την άμεση τοποθέτηση στο δάπεδο ή στο ντουλάπι, αποφεύγοντας τη διάτρηση στον τοίχο.

## Compact 5

- **ΧΑΛΚΙΝΗ ΗΛΕΚΤΡΙΚΗ ΑΝΤΙΣΤΑΣΗ**
- **ΣΥΜΠΑΓΕΣ ΜΕΓΕΘΟΣ**
- **ΑΝΤΙΔΙΑΒΡΩΤΙΚΗ ΠΡΟΣΤΑΣΙΑ** χάρη στην επίστρωση σμάλτου
- **ΜΟΝΩΣΗ ΠΟΛΥΟΥΡΕΘΑΝΗΣ**
- **ΦΩΤΕΙΝΗ ΕΝΔΕΙΞΗ** για τον τρόπο λειτουργίας
- **ΤΟΠΟΘΕΤΗΣΗ ΚΑΤΩ ΑΠΟ ΤΟΝ ΝΕΡΟΧΥΤΗ**
- **ΕΠΙΔΑΠΕΔΙΑ ΤΟΠΟΘΕΤΗΣΗ**

| ΜΟΝΤΕΛΟ | | COMPACT 5 |
|---|---|---|
| ΚΩΔΙΚΟΣ | | GCU 0515 M02 RC |
| TIN | | 412141 |
| Πραγματική χωρητικότητα | L | 5 |
| Ονομαστική ισχύς | W | 1500 |
| Χρόνος θέρμανσης –Δ t 45 K (15 - 60° C) | | 10 min |
| Ετήσια κατανάλωση ηλεκτρικής ενέργειας AEC | kWh | 571 |
| Ενεργειακή κλάση | | B |
| Προφίλ φορτίου | | XXS |
| *T out of box | °C | 65 |
| **V 40 | L | 8 |
| ***T μέγ | °C | 65 |
| ****Μέγ 40 | L | 8 |

*T out of box – η βέλτιστη θερμοκρασία λειτουργίας για το συγκεκριμένο μοντέλο ηλεκτρικού θερμοσίφωνα, που έχει οριστεί από τον παραγωγό
**V 40 – η ποσότητα ζεστού νερού που μπορεί να παραγάγει ο ηλεκτρικός θερμοσίφωνας, ενώ λειτουργεί σε θερμοκρασία T out of box
***T μέγ – η μέγιστη θερμοκρασία λειτουργίας του ηλεκτρικού θερμοσίφωνα
****Μέγ 40 – η μέγιστη ποσότητα ζεστού νερού που μπορεί να παραγάγει ο ηλεκτρικός θερμοσίφωνας, ενώ λειτουργεί στη μέγιστη θερμοκρασία

# Compact 5

ΤΟΠΟΘΕΤΗΣΗ ΚΑΤΩ ΑΠΟ ΤΟΝ ΝΕΡΟΧΥΤΗ

ΕΥΚΟΛΗ ΤΟΠΟΘΕΤΗΣΗ

ΡΥΘΜΙΖΟΜΕΝΟΣ ΘΕΡΜΟΣΤΑΤΗΣ

ΑΝΟΔΙΚΗ ΠΡΟΣΤΑΣΙΑ

ΣΥΜΠΑΓΕΣ ΜΕΓΕΘΟΣ

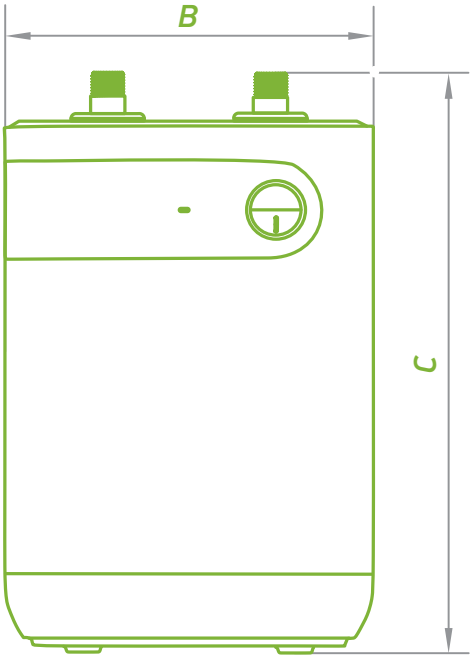


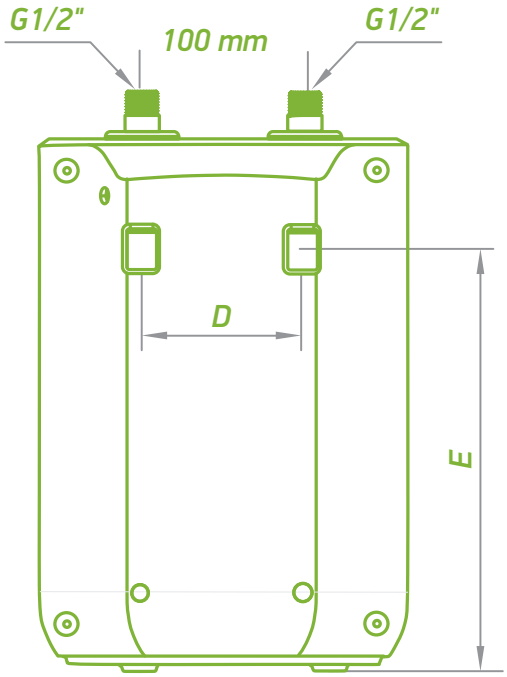


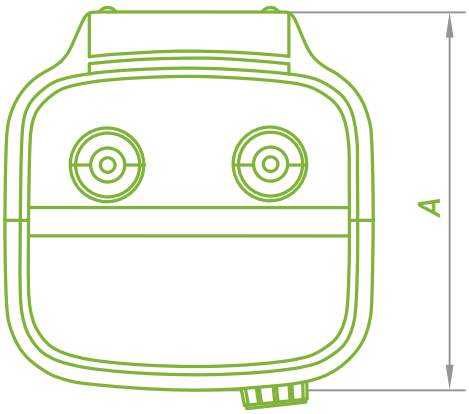


| ΔΙΑΣΤΑΣΕΙΣ ΠΡΟΪΟΝΤΩΝ | | COMPACT 5 |
|---|---|---|
| ΚΩΔΙΚΟΣ | | GCU 0515 M02 RC |
| TIN | | 412141 |
| ύψος (A) | mm | 227 |
| πλάτος (B) | mm | 234 |
| βάθος (C) | mm | 328 |

# Compact 7

- **ΧΑΛΚΙΝΗ ΗΛΕΚΤΡΙΚΗ ΑΝΤΙΣΤΑΣΗ**
- **ΑΝΤΙΔΙΑΒΡΩΤΙΚΗ ΠΡΟΣΤΑΣΙΑ** χάρη στην επίστρωση σμάλτου
- **ΜΟΝΩΣΗ ΠΟΛΥΟΥΡΕΘΑΝΗΣ**
- **ΦΩΤΕΙΝΗ ΕΝΔΕΙΞΗ ΓΙΑ:**
  - Ηλεκτρική τροφοδοσία
  - Τρόπο λειτουργίας
- **ΤΟΠΟΘΕΤΗΣΗ ΠΑΝΩ ΚΑΙ ΚΑΤΩ ΑΠΟ ΤΟΝ ΝΕΡΟΧΥΤΗ**
- **ΕΠΙΔΑΠΕΔΙΑ ΤΟΠΟΘΕΤΗΣΗ** για τα μοντέλα που εγκαθίστανται κάτω από τον νεροχύτη

| ΜΟΝΤΕΛΟ | | COMPACT 7 A | COMPACT 7 U |
|---|---|---|---|
| ΚΩΔΙΚΟΣ | | GCA 0715 G01 RC | GCU 0715 G01 RC |
| TIN | | 412143 | 412142 |
| Πραγματική χωρητικότητα | L | 6.5 | 6.5 |
| Ονομαστική ισχύς | W | 1500 | 1500 |
| Χρόνος θέρμανσης –Δ t 45 K (15 - 60° C) | | 14 min | 14 min |
| Ετήσια κατανάλωση ηλεκτρικής ενέργειας AEC | kWh | 525 | 550 |
| Ενεργειακή κλάση | | A | B |
| Προφίλ φορτίου | | XXS | XXS |
| *T out of box | °C | 65 | 65 |
| **V 40 | L | 12 | 11 |
| ***T μέγ | °C | 65 | 65 |
| ****Μέγ 40 | L | 12 | 11 |

*T out of box – η βέλτιστη θερμοκρασία λειτουργίας για το συγκεκριμένο μοντέλο ηλεκτρικού θερμοσίφωνα, που έχει οριστεί από τον παραγωγό
**V 40 – η ποσότητα ζεστού νερού που μπορεί να παραγάγει ο ηλεκτρικός θερμοσίφωνας, ενώ λειτουργεί σε θερμοκρασία T out of box
***T μέγ – η μέγιστη θερμοκρασία λειτουργίας του ηλεκτρικού θερμοσίφωνα
****Μέγ 40 – η μέγιστη ποσότητα ζεστού νερού που μπορεί να παραγάγει ο ηλεκτρικός θερμοσίφωνας, ενώ λειτουργεί στη μέγιστη θερμοκρασία

# Compact 7

ΕΥΚΟΛΗ ΤΟΠΟΘΕΤΗΣΗ

ΡΥΘΜΙΖΟΜΕΝΟΣ ΘΕΡΜΟΣΤΑΤΗΣ

ΑΝΟΔΙΚΗ ΠΡΟΣΤΑΣΙΑ

ΣΥΜΠΑΓΕΣ ΜΕΓΕΘΟΣ

ΤΟΠΟΘΕΤΗΣΗ ΠΑΝΩ ΑΠΟ ΤΟΝ ΝΕΡΟΧΥΤΗ

ΤΟΠΟΘΕΤΗΣΗ ΚΑΤΩ ΑΠΟ ΤΟΝ ΝΕΡΟΧΥΤΗ

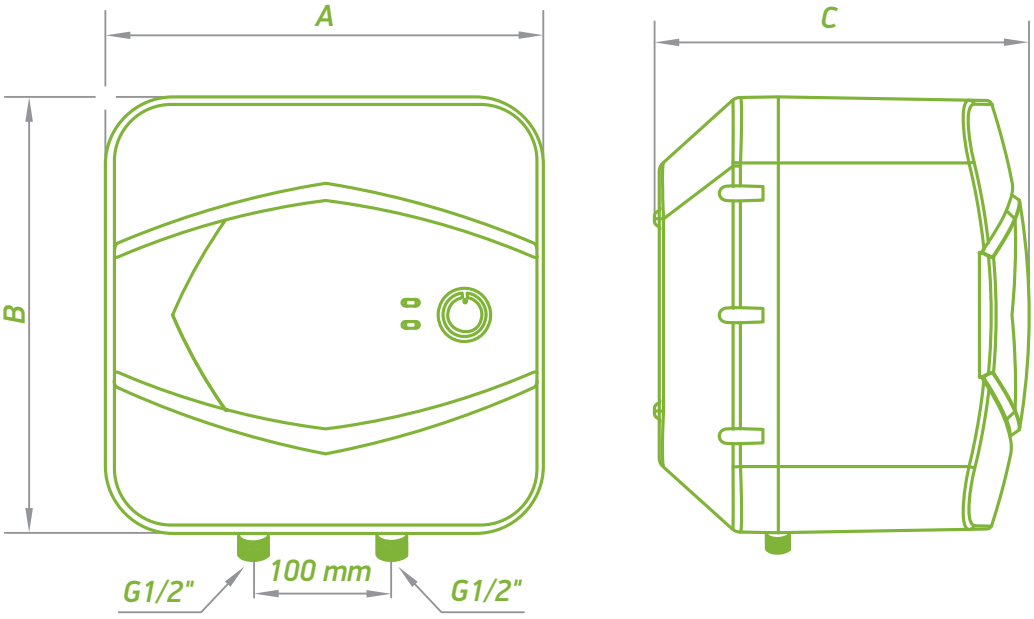


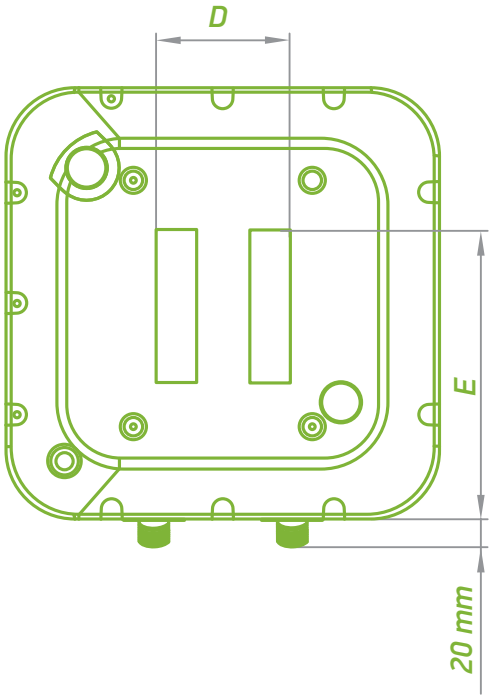


| ΔΙΑΣΤΑΣΕΙΣ ΠΡΟΪΟΝΤΩΝ | | COMPACT 7 A | COMPACT 7 U |
|---|---|---|---|
| ΚΩΔΙΚΟΣ | | GCA 0715 G01 RC | GCU 0715 G01 RC |
| TIN | | 412143 | 412142 |
| ύψος (A) | mm | 315 | 315 |
| πλάτος (B) | mm | 315 | 315 |
| βάθος (C) | mm | 278 | 278 |

# Compact 10/15

- **ΚΟΜΨΟΣ ΣΥΜΠΑΓΗΣ ΣΧΕΔΙΑΣΜΟΣ**
- **ΕΞΟΙΚΟΝΟΜΗΣΗ ΧΩΡΟΥ**
- **ΕΡΓΟΝΟΜΙΚΟΣ ΠΙΕΖΟΜΕΝΟΣ ΘΕΡΜΟΣΤΑΤΗΣ** για εύκολη ρύθμιση της θερμοκρασίας νερού
- **ΕΝΔΕΙΞΗ BILIGHT:**
  - Κόκκινη φωτεινή ένδειξη για λειτουργία θέρμανσης
  - Μπλε φωτεινή ένδειξη για λειτουργία ετοιμότητας
- **ΤΟΠΟΘΕΤΗΣΗ ΠΑΝΩ ΚΑΙ ΚΑΤΩ ΑΠΟ ΤΟΝ ΝΕΡΟΧΥΤΗ**
- Γκάμα 10 L - 15 L

| ΜΟΝΤΕΛΟ | | COMPACT 10 A | COMPACT 15 A | COMPACT 10 U | COMPACT 15 U |
|---|---|---|---|---|---|
| ΚΩΔΙΚΟΣ | | GCA 1015 L52 RC | GCA 1515 L52 RC | GCU 1015 L52 RC | GCU 1515 L52 RC |
| TIN | | 304136 | 304139 | 304141 | 304143 |
| Πραγματική χωρητικότητα | L | 10 | 15 | 10 | 15 |
| Ονομαστική ισχύς | W | 1500 | 1500 | 1500 | 1500 |
| Χρόνος θέρμανσης –Δ t 45 K (15 - 60° C) | | 0 h 20 min | 0 h 31 min | 0 h 20 min | 0 h 31 min |
| Ετήσια κατανάλωση ηλεκτρικής ενέργειας AEC | kWh | 525 | 534 | 573 | 571 |
| Ενεργειακή κλάση | | A | B | B | B |
| Προφίλ φορτίου | | XXS | XXS | XXS | XXS |
| *T out of box | °C | 60 | 60 | 60 | 60 |
| **V 40 | L | 16 | 25 | 15 | 22 |
| ***T μέγ | °C | 70 | 70 | 70 | 70 |
| ****Μέγ 40 | L | 18 | 27 | 16 | 27 |

*T out of box – η βέλτιστη θερμοκρασία λειτουργίας για το συγκεκριμένο μοντέλο ηλεκτρικού θερμοσίφωνα, που έχει οριστεί από τον παραγωγό
**V 40 – η ποσότητα ζεστού νερού που μπορεί να παραγάγει ο ηλεκτρικός θερμοσίφωνας, ενώ λειτουργεί σε θερμοκρασία T out of box
***T μέγ – η μέγιστη θερμοκρασία λειτουργίας του ηλεκτρικού θερμοσίφωνα
****Μέγ 40 – η μέγιστη ποσότητα ζεστού νερού που μπορεί να παραγάγει ο ηλεκτρικός θερμοσίφωνας, ενώ λειτουργεί στη μέγιστη θερμοκρασία

# Compact 10/15

ΛΕΙΤΟΥΡΓΙΑ BILIGHT

CRYSTALTECH

ΠΙΕΖΟΜΕΝΟΣ ΠΕΡΙΣΤΡΕΦΟΜΕΝΟΣ ΔΙΑΚΟΠΤΗΣ

ΣΥΜΠΑΓΕΣ ΜΕΓΕΘΟΣ

ΕΥΚΟΛΗ ΤΟΠΟΘΕΤΗΣΗ

ΤΟΠΟΘΕΤΗΣΗ ΠΑΝΩ ΑΠΟ ΤΟΝ ΝΕΡΟΧΥΤΗ

ΤΟΠΟΘΕΤΗΣΗ ΚΑΤΩ ΑΠΟ ΤΟΝ ΝΕΡΟΧΥΤΗ

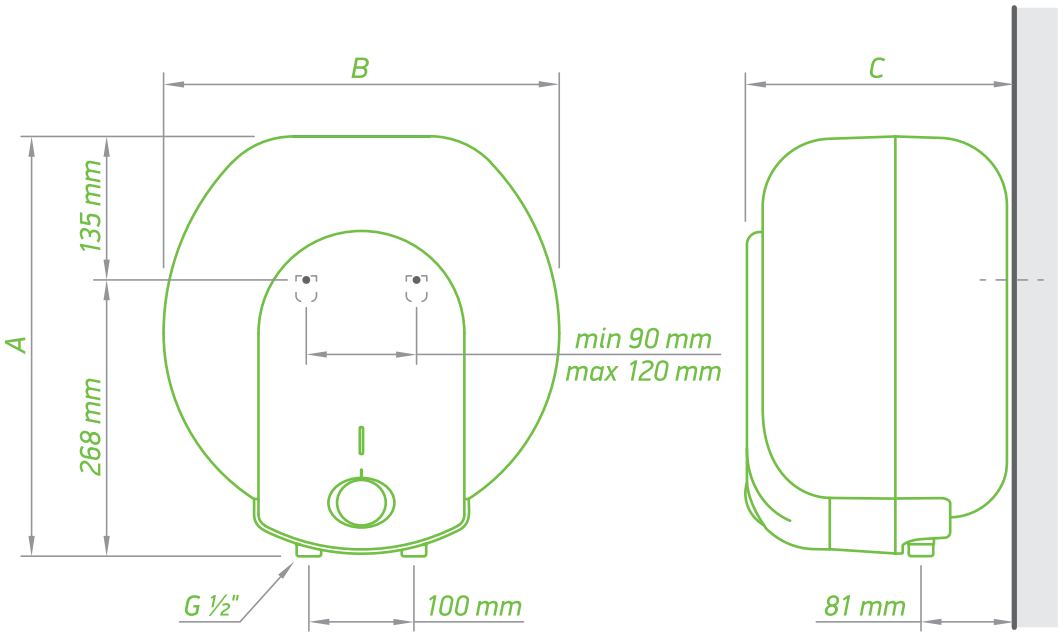


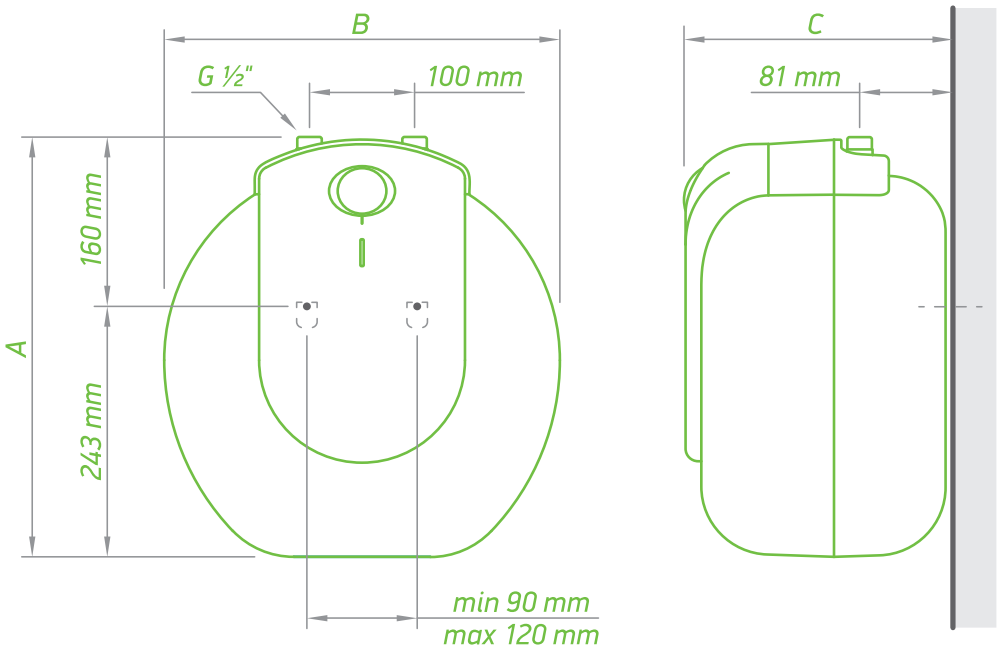


| ΔΙΑΣΤΑΣΕΙΣ ΠΡΟΪΟΝΤΩΝ | | COMPACT 10 A | COMPACT 15 A | COMPACT 10 U | COMPACT 15 U |
|---|---|---|---|---|---|
| ΚΩΔΙΚΟΣ | | GCU 1015 L52 RC | GCU 1515 L52 RC | GCU 1015 L52 RC | GCU 1515 L52 RC |
| TIN | | 304136 | 304139 | 304141 | 304143 |
| ύψος (A) | mm | 399 | 399 | 399 | 399 |
| πλάτος (B) | mm | 377 | 377 | 377 | 377 |
| βάθος (C) | mm | 247 | 304 | 247 | 304 |

# Compact 30

- **ΧΑΛΚΙΝΗ ΗΛΕΚΤΡΙΚΗ ΑΝΤΙΣΤΑΣΗ**
- **ΑΝΤΙΔΙΑΒΡΩΤΙΚΗ ΠΡΟΣΤΑΣΙΑ** χάρη στην επίστρωση σμάλτου
- **ΜΟΝΩΣΗ ΠΟΛΥΟΥΡΕΘΑΝΗΣ**
- **ΦΩΤΕΙΝΗ ΕΝΔΕΙΞΗ ΓΙΑ:**
  - Ηλεκτρική τροφοδοσία
  - Τρόπο λειτουργίας
- **ΤΟΠΟΘΕΤΗΣΗ ΠΑΝΩ ΚΑΙ ΚΑΤΩ ΑΠΟ ΤΟΝ ΝΕΡΟΧΥΤΗ**
- **ΕΠΙΔΑΠΕΔΙΑ ΤΟΠΟΘΕΤΗΣΗ** για τα μοντέλα που εγκαθίστανται κάτω από τον νεροχύτη

| ΜΟΝΤΕΛΟ | | COMPACT 30 A | COMPACT 30 U |
|---|---|---|---|
| ΚΩΔΙΚΟΣ | | GCA 3015 G01 RC | GCU 3015 G01 RC |
| TIN | | 412145 | 412144 |
| Πραγματική χωρητικότητα | L | 27 | 27 |
| Ονομαστική ισχύς | W | 1500 | 1500 |
| Χρόνος θέρμανσης –Δ t 45 K (15 - 60° C) | | 0 h 56 min | 0 h 56 min |
| Ετήσια κατανάλωση ηλεκτρικής ενέργειας AEC | kWh | 549 | 559 |
| Ενεργειακή κλάση | | C | C |
| Προφίλ φορτίου | | S | S |
| *T out of box | °C | 65 | 65 |
| **V 40 | L | 45 | 44 |
| ***T μέγ | °C | 65 | 65 |
| ****Μέγ 40 | L | 45 | 44 |

*T out of box – η βέλτιστη θερμοκρασία λειτουργίας για το συγκεκριμένο μοντέλο ηλεκτρικού θερμοσίφωνα, που έχει οριστεί από τον παραγωγό
**V 40 – η ποσότητα ζεστού νερού που μπορεί να παραγάγει ο ηλεκτρικός θερμοσίφωνας, ενώ λειτουργεί σε θερμοκρασία T out of box
***T μέγ – η μέγιστη θερμοκρασία λειτουργίας του ηλεκτρικού θερμοσίφωνα
****Μέγ 40 – η μέγιστη ποσότητα ζεστού νερού που μπορεί να παραγάγει ο ηλεκτρικός θερμοσίφωνας, ενώ λειτουργεί στη μέγιστη θερμοκρασία

# Compact 30

ΕΥΚΟΛΗ ΤΟΠΟΘΕΤΗΣΗ

ΡΥΘΜΙΖΟΜΕΝΟΣ ΘΕΡΜΟΣΤΑΤΗΣ

ΑΝΟΔΙΚΗ ΠΡΟΣΤΑΣΙΑ

ΣΥΜΠΑΓΕΣ ΜΕΓΕΘΟΣ

ΤΟΠΟΘΕΤΗΣΗ ΠΑΝΩ ΑΠΟ ΤΟΝ ΝΕΡΟΧΥΤΗ

ΤΟΠΟΘΕΤΗΣΗ ΚΑΤΩ ΑΠΟ ΤΟΝ ΝΕΡΟΧΥΤΗ

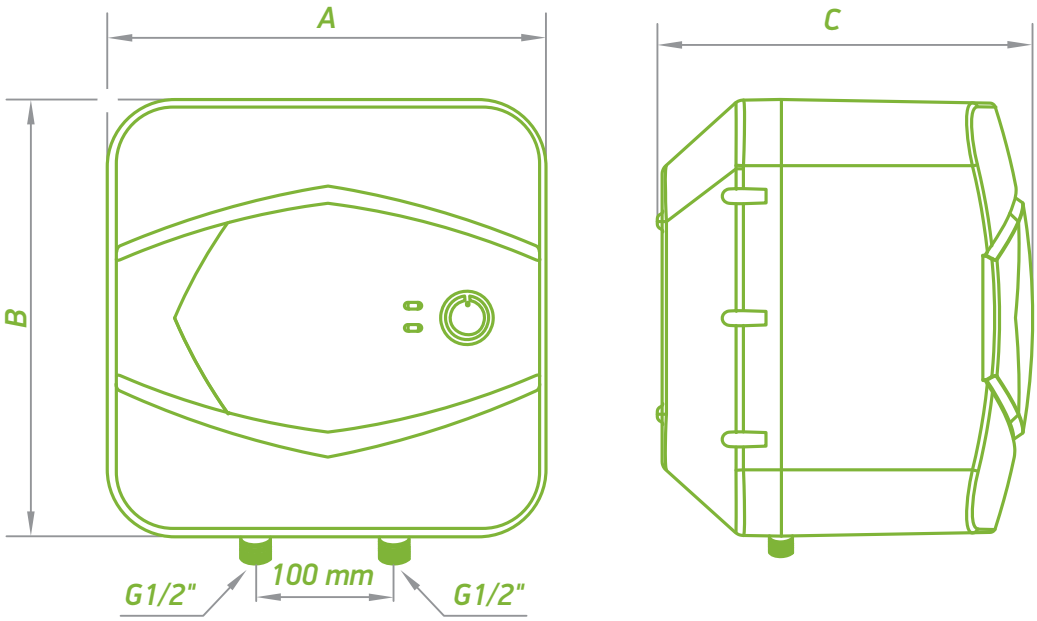


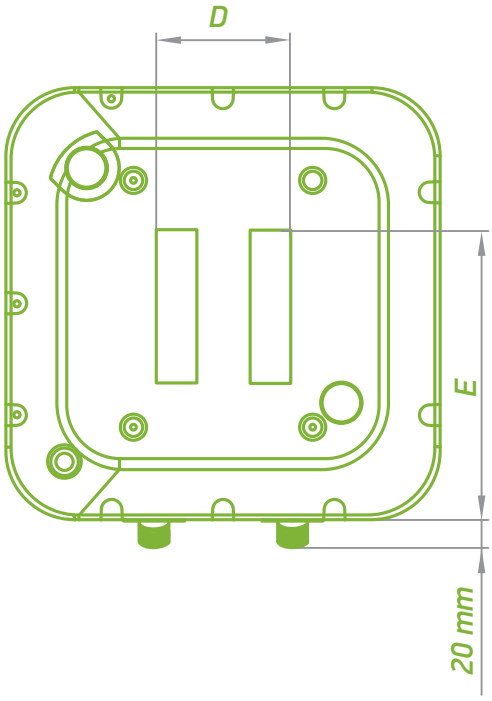


| ΔΙΑΣΤΑΣΕΙΣ ΠΡΟΪΟΝΤΩΝ | | COMPACT 30 A | COMPACT30 U |
|---|---|---|---|
| ΚΩΔΙΚΟΣ | | GCA 3015 G01 RC | GCU 3015 G01 RC |
| TIN | | 412145 | 412144 |
| ύψος (A) | mm | 445 | 445 |
| πλάτος (B) | mm | 445 | 445 |
| βάθος (C) | mm | 383 | 383 |

# ΕΤΙΚΕΤΕΣ ΕΝΕΡΓΕΙΑΚΩΝ ΑΠΟΔΟΣΕΩΝ

Από τις 26 Σεπτεμβρίου 2015, όλοι οι θερμοσίφωνες της TESY διατίθενται με σήμανση ενεργειακής απόδοσης, σύμφωνα με τη νέα Οδηγία της Ευρωπαϊκής Ένωσης για τα προϊόντα που σχετίζονται με την ενέργεια. Η σήμανση ενεργειακής απόδοσης που φέρουν οι διάφορες οικιακές συσκευές βοηθούν τον καταναλωτή να αποφασίσει εμπεριστατωμένα την αγορά του προϊόντος. Στη σήμανση περιλαμβάνονται πληροφορίες σχετικά με τον τύπο της συσκευής, την κατηγορία ενεργειακής απόδοσης, την κατανάλωση ηλεκτρικής ενέργειας σε ετήσια βάση κ.λπ.

## Ηλεκτρικός θερμοσίφωνας χωρίς εναλλάκτη θερμότητας

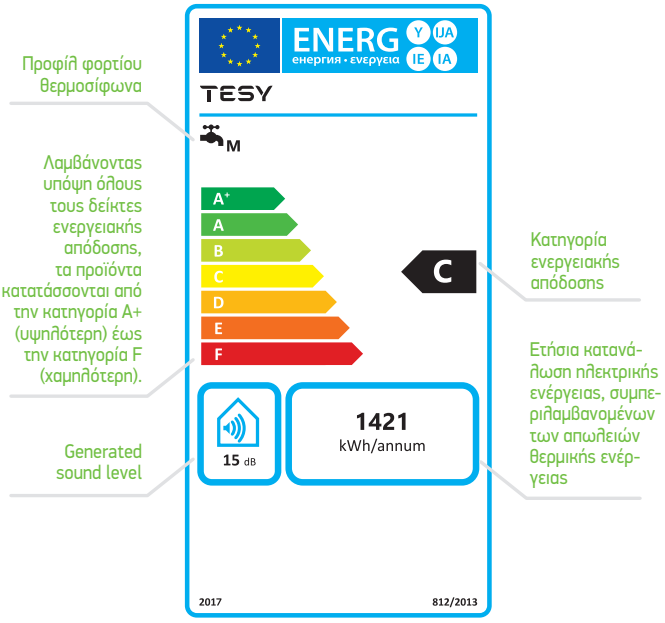


## Ηλεκτρικός θερμοσίφωνας με εναλλάκτη θερμότητας

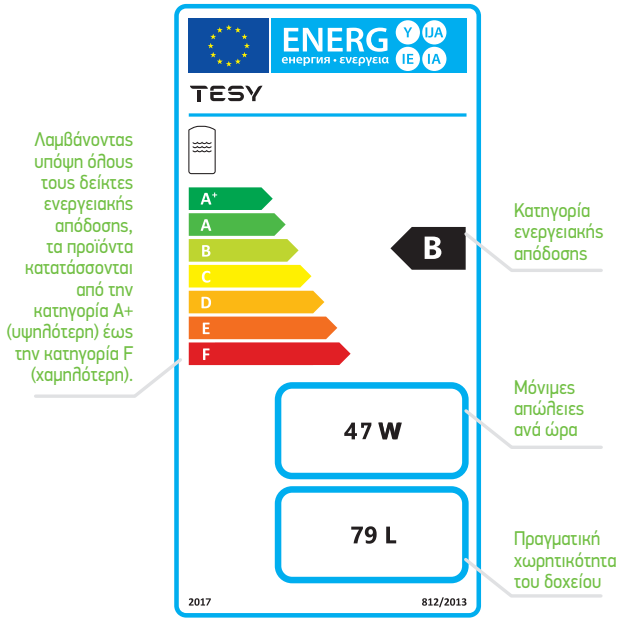

# ΣΗΜΕΙΩΣΕΙΣ

# ΣΗΜΕΙΩΣΕΙΣ

# ΣΗΜΕΙΩΣΕΙΣ

**TESY Ελλάς Α.Ε.**
Λεωφ. Εθνικής Αντιστάσεως 22
Χαλάνδρι
15232 Αθήνα
greece@tesy.com

**www.tesy.gr**

Ο κατάλογος αυτός αποτελεί διαφημιστικό υλικό και όχι οικονομική προσφορά.
Για συγκεκριμένα μοντέλα, παρακαλούμε απευθυνθείτε σε συνεργάτη μας.

Copyright © All Rights Reserved, v. 1 2021 – TESY Ltd.